45x35x22

Ra 6.3 (√)

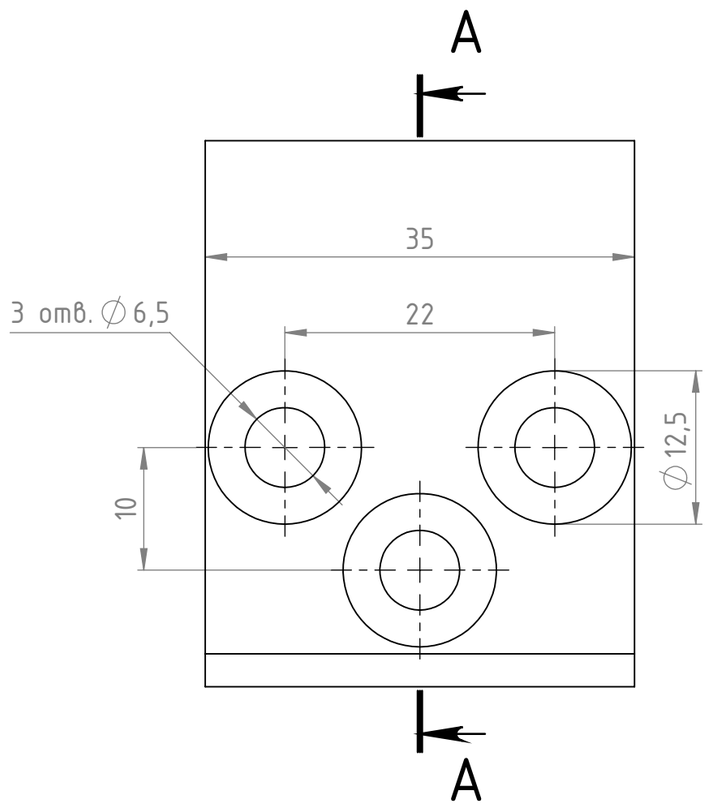

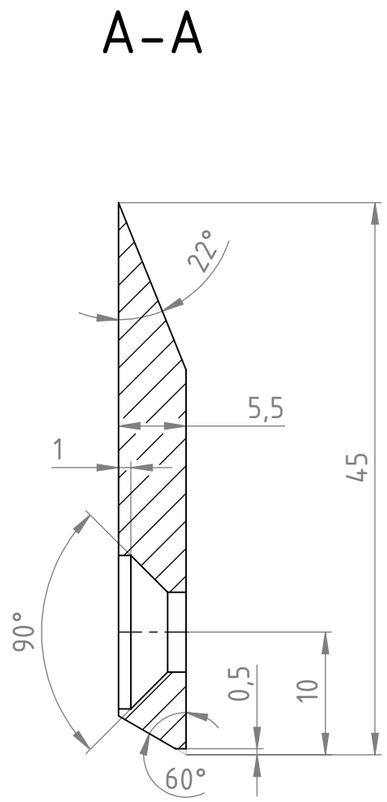

1. Острые кромки притупить.
2. Не указанные предельные отклонения размеров: отверстий H10, валов h10, остальных ±IT10/2.

					45x35x22		
Изм.	Лист	№ докум.	Подп.	Дата	Нож вариант 3	Лит.	Масса	Масштаб
Разраб.				24.04.2024			0.05	2:1
Пров.						Лист 1	Листов 1
Т.контр.							
Нач. КБ					Сталь 45 ГОСТ 1050-88		
Н.контр.							
Утв.							

Перв. примен. | Справ. № | Подпись и дата | Инв. № дубл. | Взам. инв. № | Подпись и дата | Инв. № подл.

Копировал

Формат А3