95-17-303

Ra 12,5 (√)

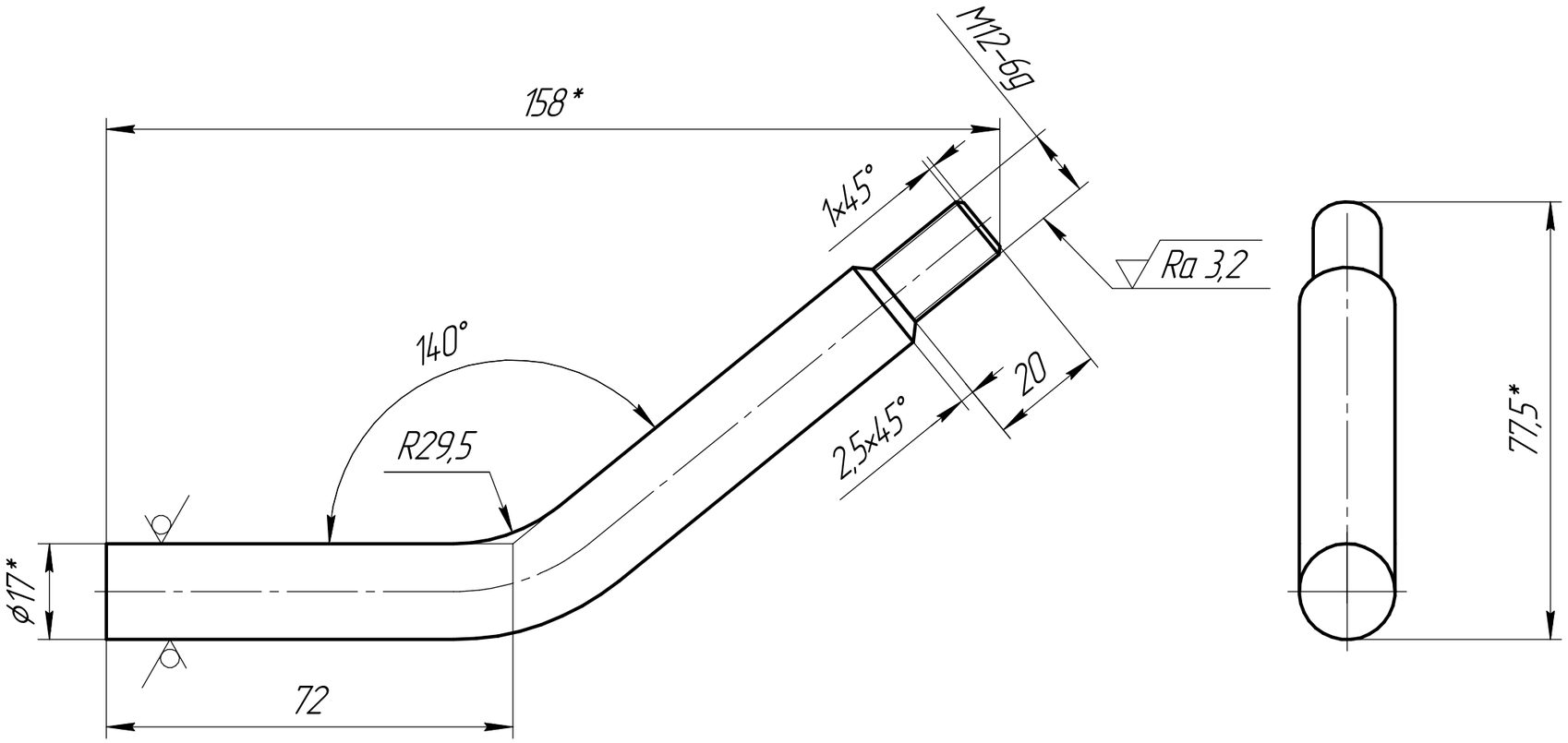

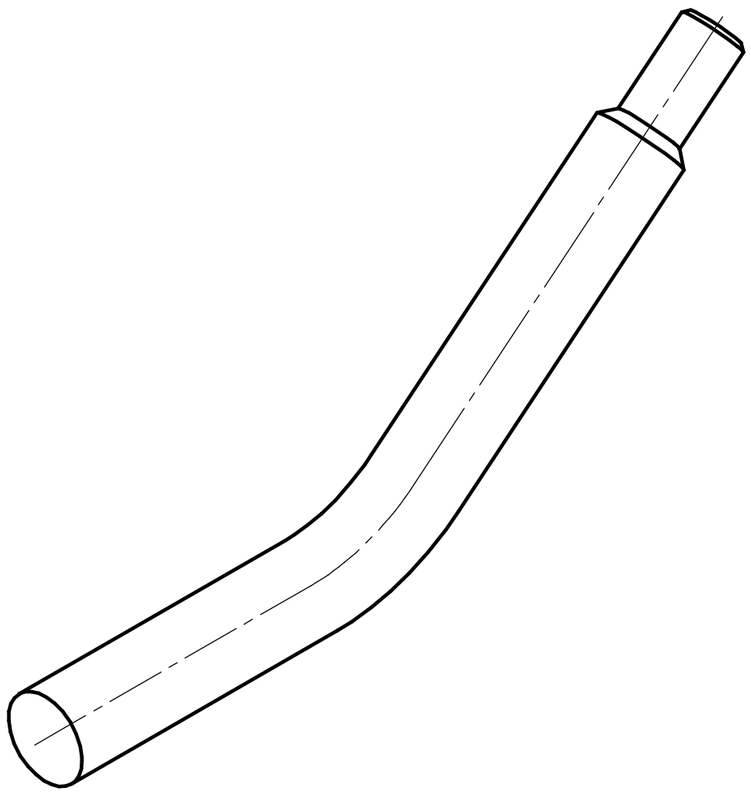

1. *Размер для справок.
2. H14, h14, IT14/2.

Изм.	Лист	№ докум.	Подп.	Дата	95-17-303		
Разраб.					Рычаг	Лит.	Масса	Масштаб
Пров.							0,3	1:1
Т.контр.						Лист	Листов 1
Н.контр.					Круг 17-h11 ГОСТ 7417-75 Сталь 35 ГОСТ 1050-2013		
Утв.							

Перв. примен. | Справ. № | Подп. и дата | Инв. № дубл. | Взам. инв. № | Подп. и дата | Инв. № подл.

Копировал | Формат А3