НДСА.021.04.02.01.02

Ra 3,2 (√)

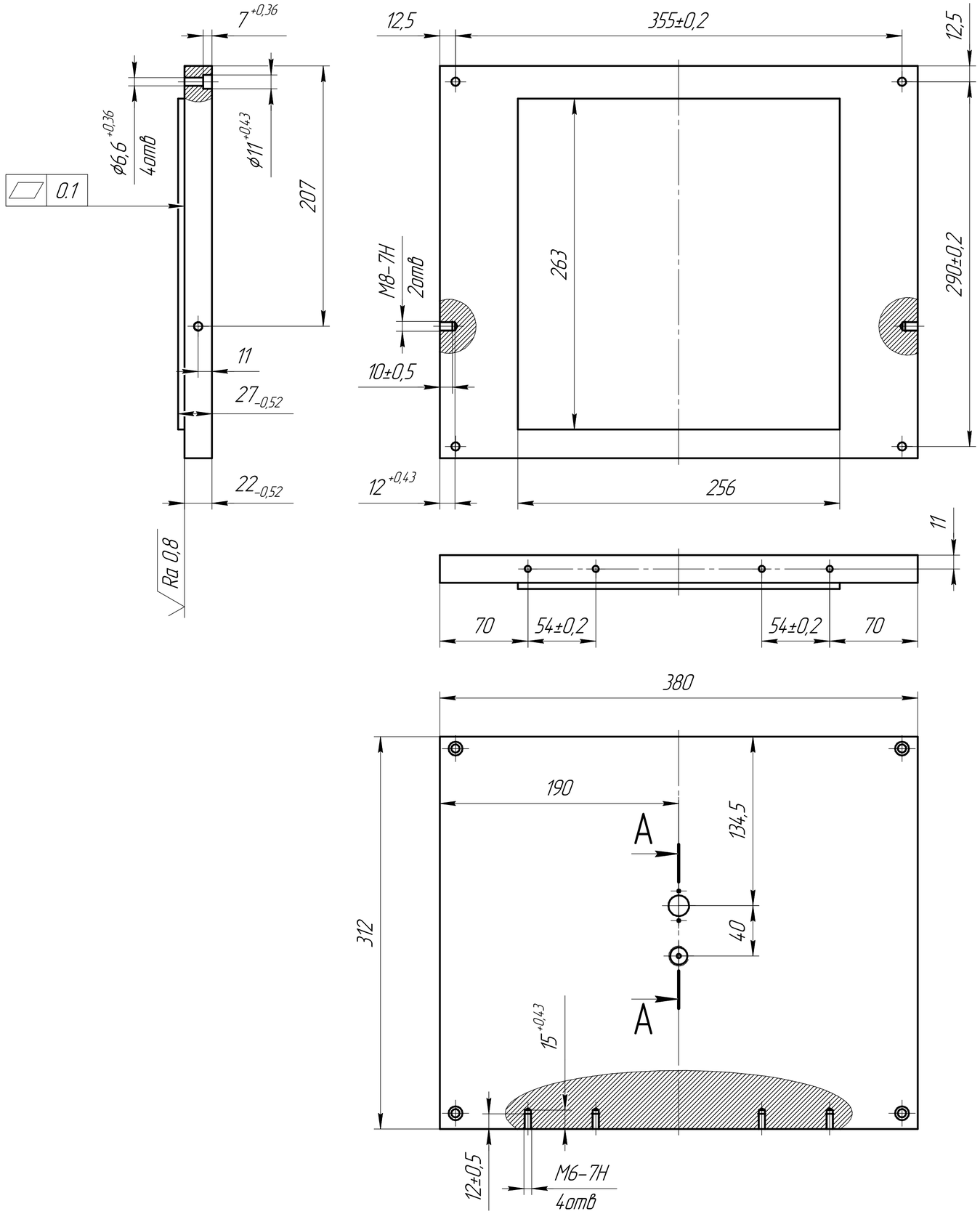

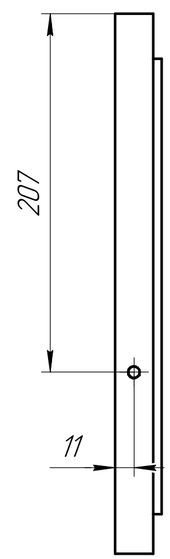

A–A(1:1)

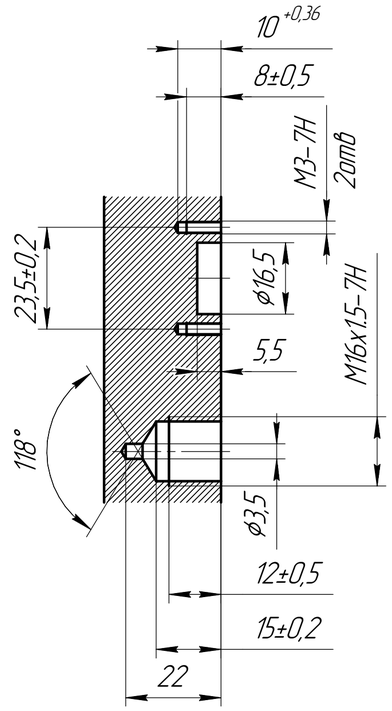

1 Неуказанные предельные отклонения размеров: H12, h12, JS12.
2 Острые кромки притупить.

Изм.	Лист	№ докум.	Подп.	Дата	НДСА.021.04.02.01.02		
Разраб.		Пищагина		08.07.22	Крышка	Лит.	Масса: 23,18 / Масштаб: 1:2,5
Пров.		Белецкий				Лист	Листов: 1
Т.контр.					Сталь 12Х18Н10Т ГОСТ 5632-2014	ЭСТО	
Н.контр.							
Утв.		Виноградов					

Перв. примен. | Справ. № | Подп. и дата | Инв. № дубл. | Взам. инв. № | Подп. и дата | Инв. № подл.

Копировал | Формат А2