НДСА.045.01.00.00.02

Ra3.2

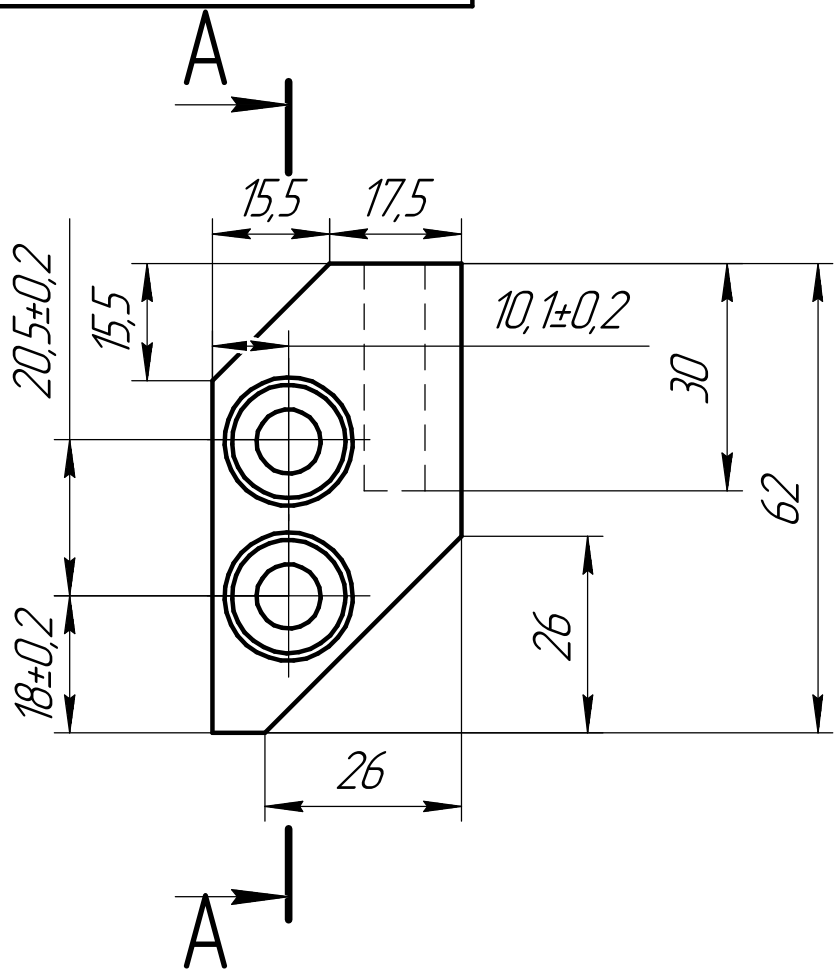

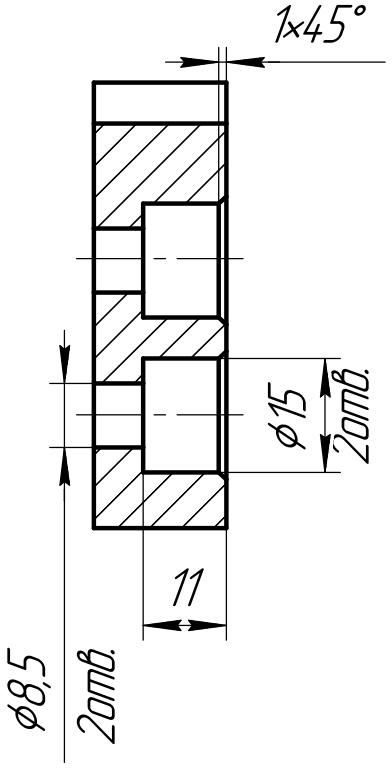

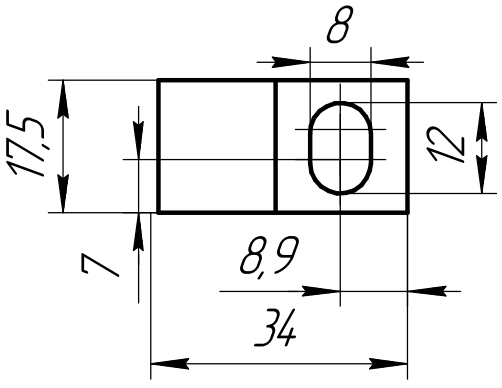

1. Неуказанные предельные отклонения размеров: H12, h12, $\pm\frac{IT12}{2}$;
2. Допускается изготавливать из Сталь 304 стандарт AISI.

					НДСА.045.01.00.00.02		
1	912	Васильева		29.07.2022	Петля	Лит.	Масса: 0,16 / Масштаб: 1:1
Изм.	Лист	№ докум.	Подп.	Дата		Лист	Листов 1
Разраб.		Урсатый		20.12.2021			
Пров.		Горностаев					
Т.контр.					Сталь 12Х18Н10Т ГОСТ 5632-72	ЭСТО	
Н.контр.							
Утв.		Белецкий					

Перв. примен. | Справ. № | Подп. и дата | Инв. № дубл. | Взам. инв. № | Подп. и дата | Инв. № подл.

Копировал | Формат А4