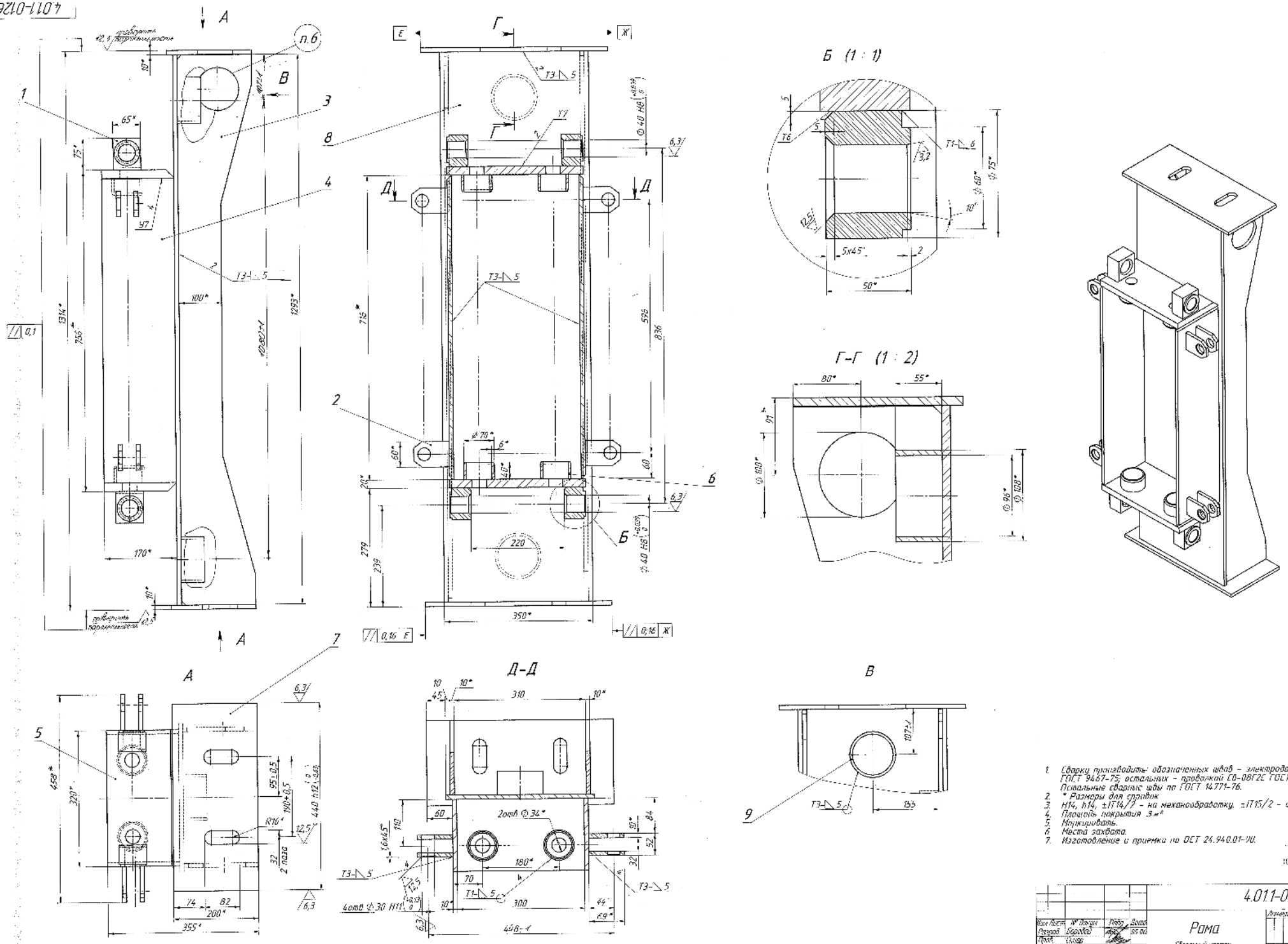

1. Сварку производить: обозначенных швов – электродами Э46 ГОСТ 9467-75; остальных – проволокой СВ-08Г2С ГОСТ 2246-70. Остальные сварные швы по ГОСТ 14771-76.
2. * Размеры для справок
3. Н14, h14, ±IT14/2 – на механообработку, ±IT15/2 – остальные.
4. Площадь покрытия 3 м²
5. Маркировать.
6. Места захвата.
7. Изготовление и приемка по ОСТ 24.940.01-90.

4.011-012633 СБ

Изм. Лист	№ докум.	Подп.	Дата	Рама	Лит.	Масса	Масштаб
Разраб.	Бородай			Сборочный чертеж		12р	14
Пров.	Сидор				Лист 1	Листов 1
Т. контр.					"УКРПРОММАШ" г. Славянск	
Нач. отд.						
Н. контр.						
Утв.	Бондарев					