М2143-31-402

Rz 40 (√)

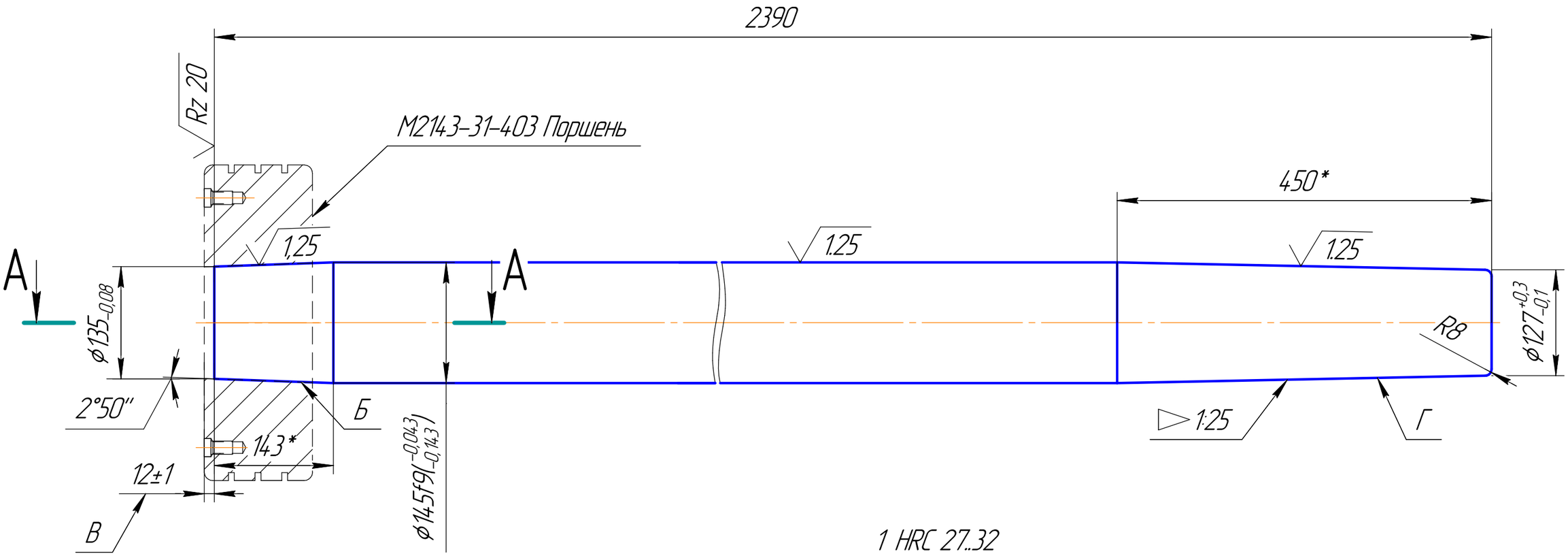

А–А

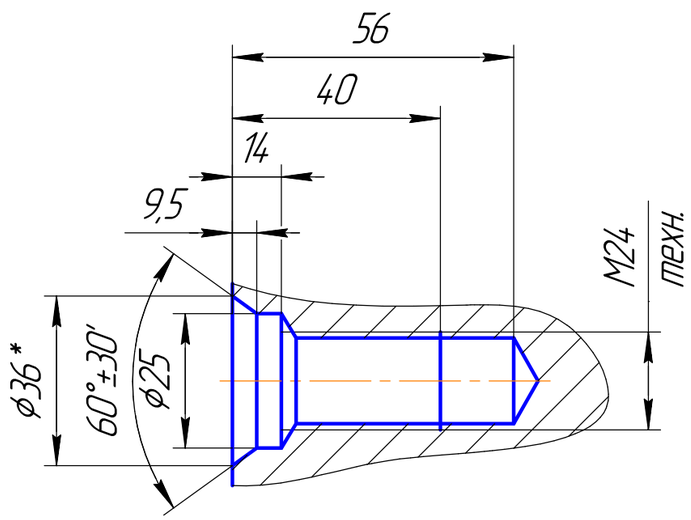

1 HRC 27..32
2 * Размеры для справок.
3 Поверхность Б обработать по ответной детали выдержав размер 12±1, щуп 0,03 мм не должен заходить между сопряженными поверхностями.
4 Поверхность штока накатать роликом обеспечив плавный переход поверхности конуса Г в цилиндрическую часть.
5 H14, h14, ±IT14/2
6 Допускается изготовление из стали 38ХНМА.

Изм.	Лист	№ докум.	Подп.	Дата	М2143-31-402		
Разраб.					Шток	Лит.	Масса: 305 / Масштаб: 1:5
Пров.						Лист	Листов 1
Т.контр.							
Н.контр.					Сталь 40ХН2МА ГОСТ 4543-71	ООО Альянс	
Утв.							

Перв. примен. | Справ. № | Подп. и дата | Инв. № дубл. | Взам. инв. № | Подп. и дата | Инв. № подл.

Копировал | Формат А3