АИЦВ91352.00.004

$\sqrt{Ra\ 12{,}5}$ (✓)

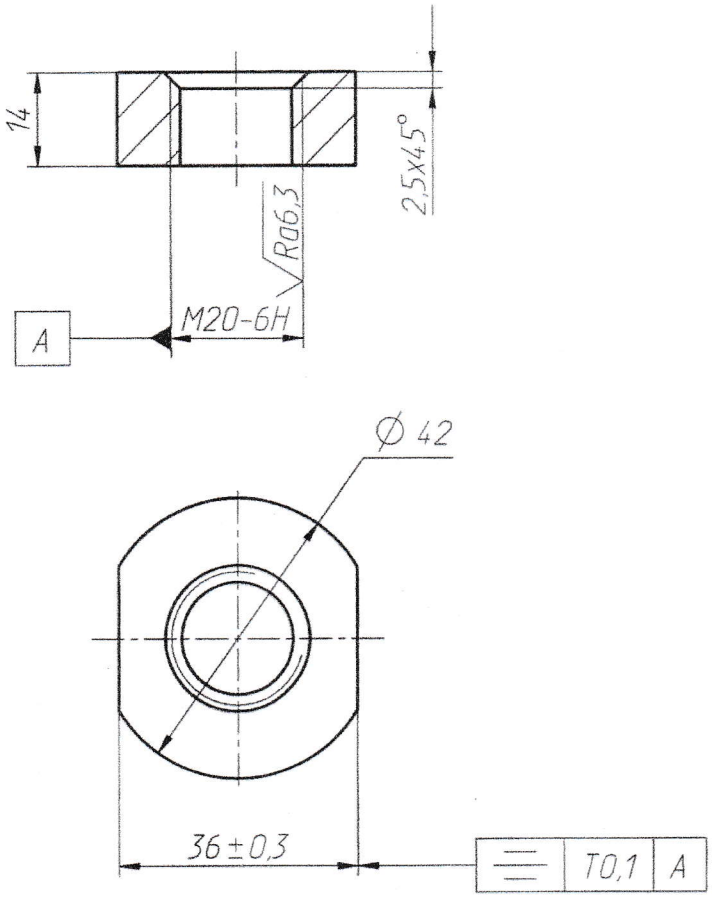

1. HRC 28 . . . 32.
2. Изготовить из круга по ГОСТ 2590-2006.
3. Общие допуски по ГОСТ 30893.1 - т.
4. Маркировать обозначение на бирке.

					АИЦВ91352.00.004			
Изм.	Лист	№ докум.	Подп.	Дата	Полусухарь	Лит	Масса	Масштаб
Разраб.		Чадин		26.01.2018			0,12	1:1
Пров.		Волик		26.01.18		Лист	Листов 1	
Т. контр.		Волик		26.01.18				
Н. контр.		Лохова		31.01.18	Сталь 45 ГОСТ 1050-2013	АЭМ-технологии		
Утв.		Старшинов		01.02.18				

Перв. примен.

Справ. №

Подп. и дата

Инв. № дубл.

Взаминв. №

Подп. и дата 12.02.18

Инв. № подл. 03_322513

Формат А4