ВР/М.442553.002.001

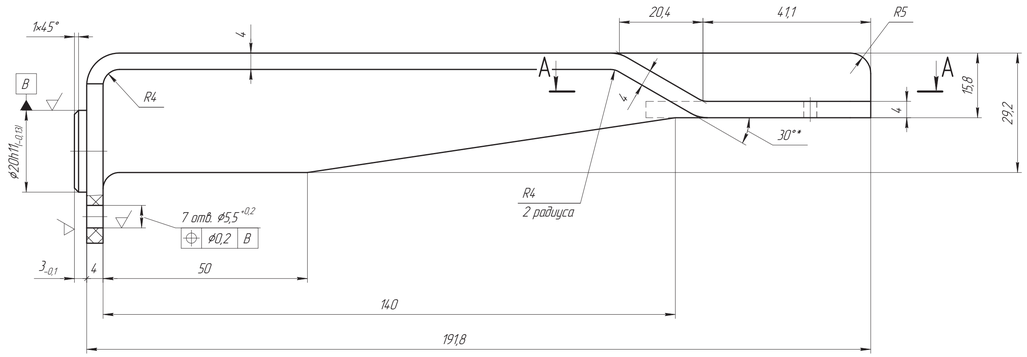

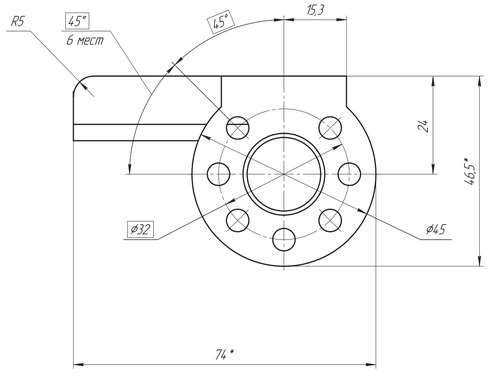

Б–Б(4:1)

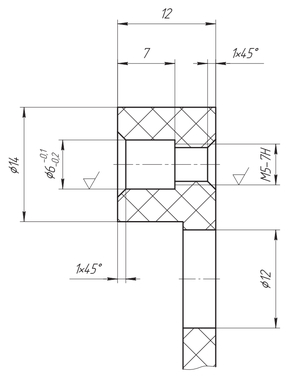

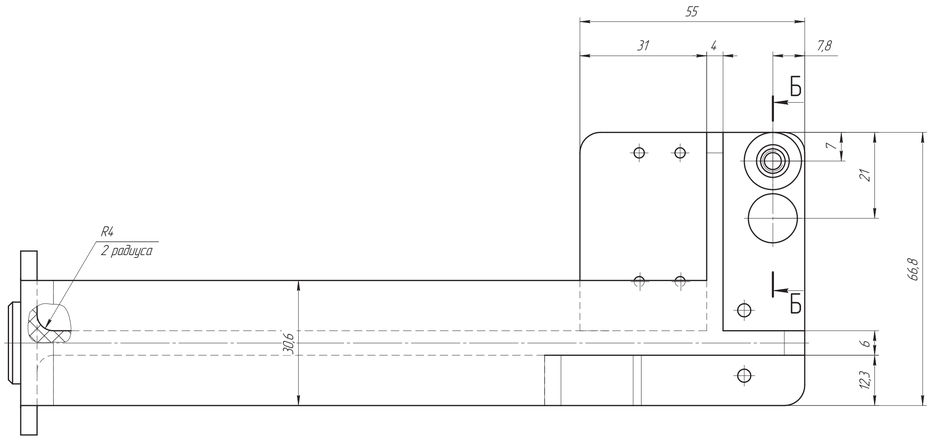

А–А

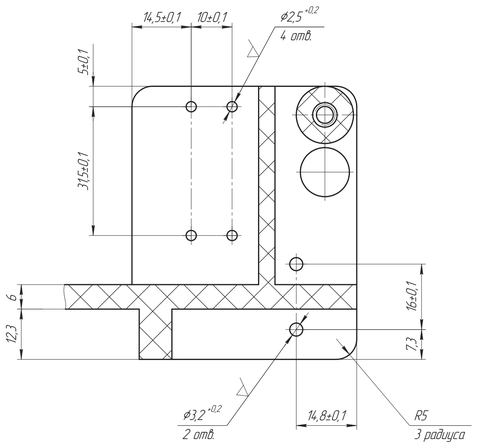

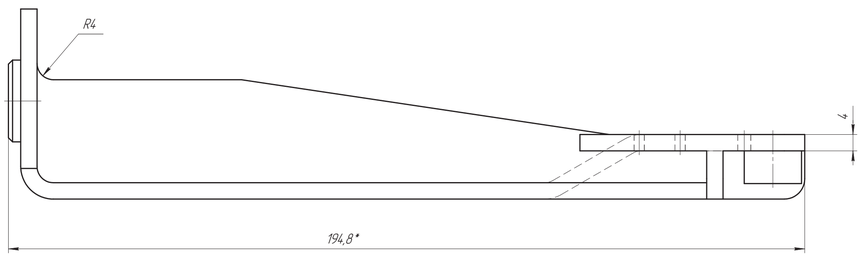

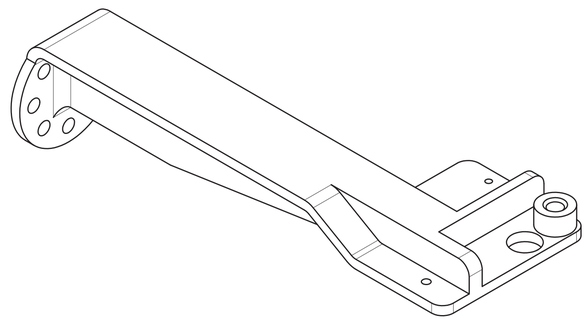

1. * Размеры для справок.
2. Заготовку изготовить методом 3Д печати.
3. Неуказанные внутренние механически обработанные радиусы скругления R0,5max мм.
4. Общие допуски по ГОСТ 30893.2 – mK.

ОБ ИЗМЕНЕНИИ НЕ СООБЩАЕТСЯ

Изм.	Лист	№ докум.	Подп.	Дата	ВР/М.442553.002.001		
Разраб.		Чокрков			Кронштейн захвата	Лит.	Масса: 0,07 / Масштаб: 2:1
Пров.		Вашарин				Лист 1	Листов 1
Т.контр.		Алешкин			Пластик Titan GF-12	ВИТАЛ VITAL	
Н.контр.		Кочергин					
Утв.		Застрожнов					

Копировал

Формат А2×3

Перв. примен. ВР/М.442553.002

Справ. № | Подп. и дата | Инв. № дубл. | Взам. инв. № | Подп. и дата | Инв. № подл.