ПЛСГ.01.001

Перв. примен.

Справ. №

Ra 12,5

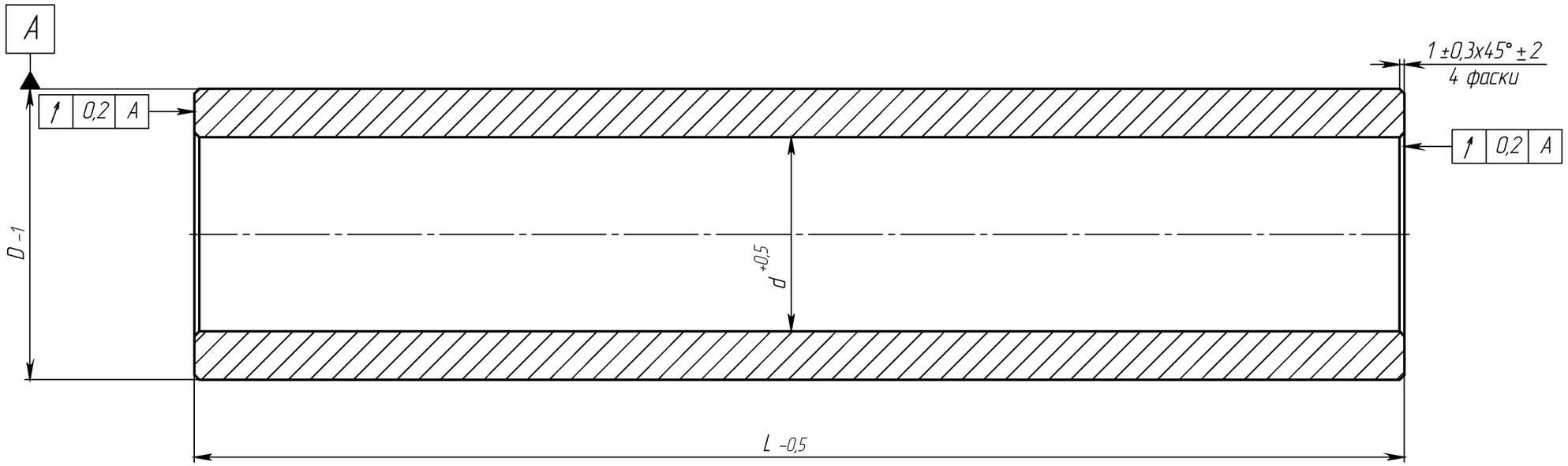

Обозначение	Размеры, мм			Масса, кг
	D	d	L	
ППСГ.01.001	60	40	250	3,1
ППСГ.01.001-01	65	46	260	3,4

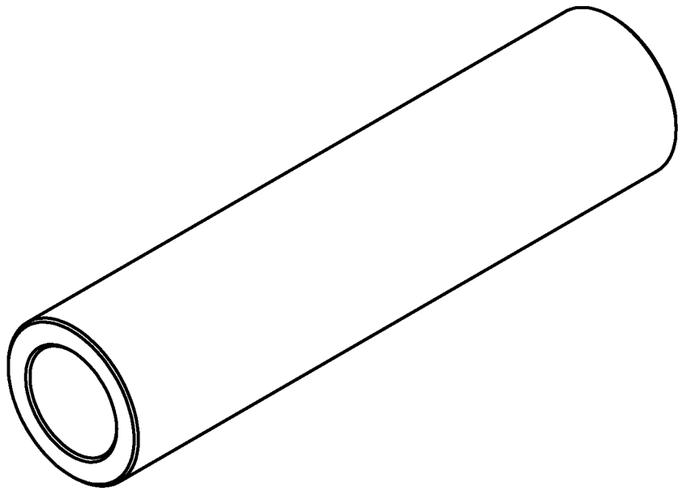

1. 190...220 НВ.
2. Материал-заменитель: сталь 40Х ГОСТ 4543-71.

Изм	Лист	№ докум.	Подп.	Дата	ППСГ.01.001		
Разраб.					Втулка	Лит. / Масса / Масштаб	см. табл. / 1:1
Пров.						Лист 1	Листов 1
Т.контр.							
Н.контр.					Сталь 45 ГОСТ 1050-88		
Согл.							
Утв.							

Подпись и дата

Инв. № дубл.

Взам. инв. №

Подпись и дата

Инв. № подл.