ВР/ЛМ.681119.048 СБ

ОБ ИЗМЕНЕНИИ
НЕ СООБЩАЕТСЯ

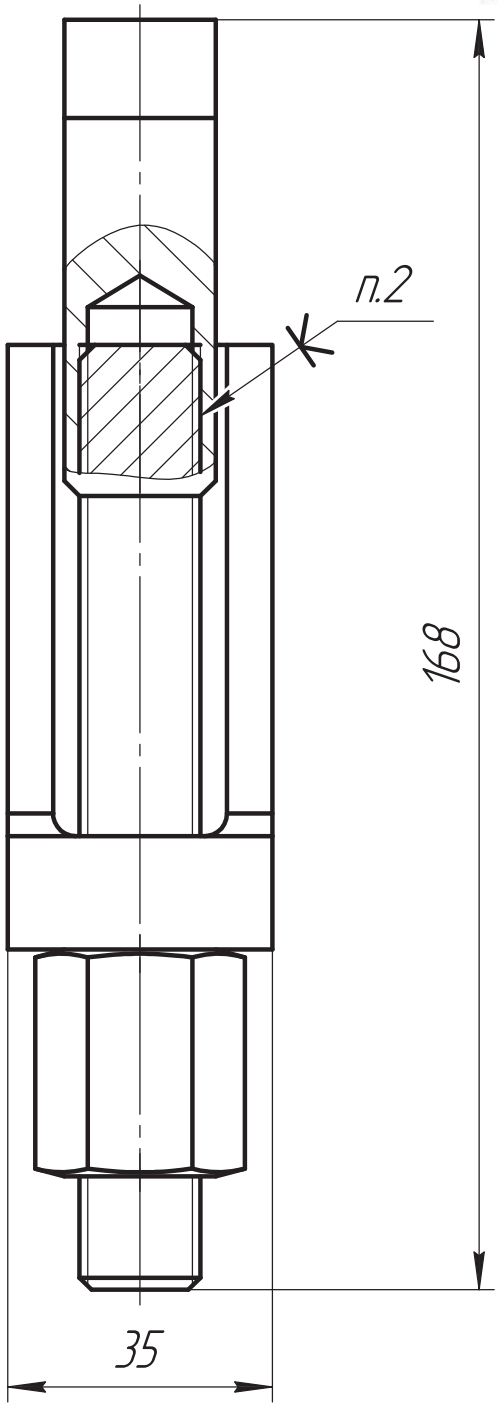

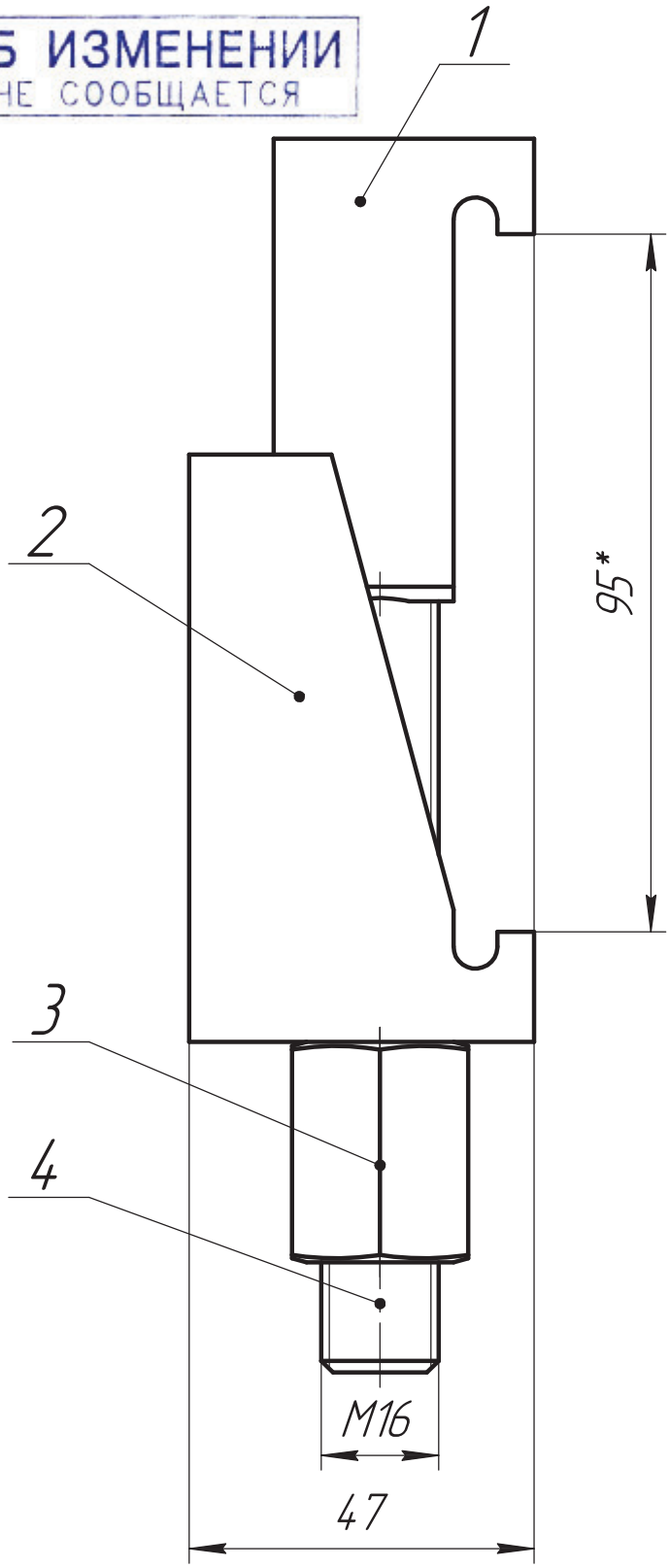

1. * Размер для справок.
2. Фиксатор резьбы средней прочности Loctite 243. Допускается применение аналогов.

Изм.	Лист	№ докум.	Подп.	Дата	ВР/ЛМ.681119.048 СБ
Разраб.		Кудрявцев			Струбцина Сборочный чертеж
Пров.		Вашарин			Лит. / Масса 1,1 / Масштаб 1:1
Т.контр.		Никитин			Лист / Листов 1
Н.контр.		Кочерга			ВИРИАЛ VIRIAL
Утв.		Застрожнов			

Перв. примен. ВР/ЛМ.681119.048

Справ. №

Подп. и дата

Инв. № дубл.

Взам. инв. №

Подп. и дата

Инв. № подл.

Копировал

Формат А4