ВР/ЛМ.681119.047.001

Ra 3,2

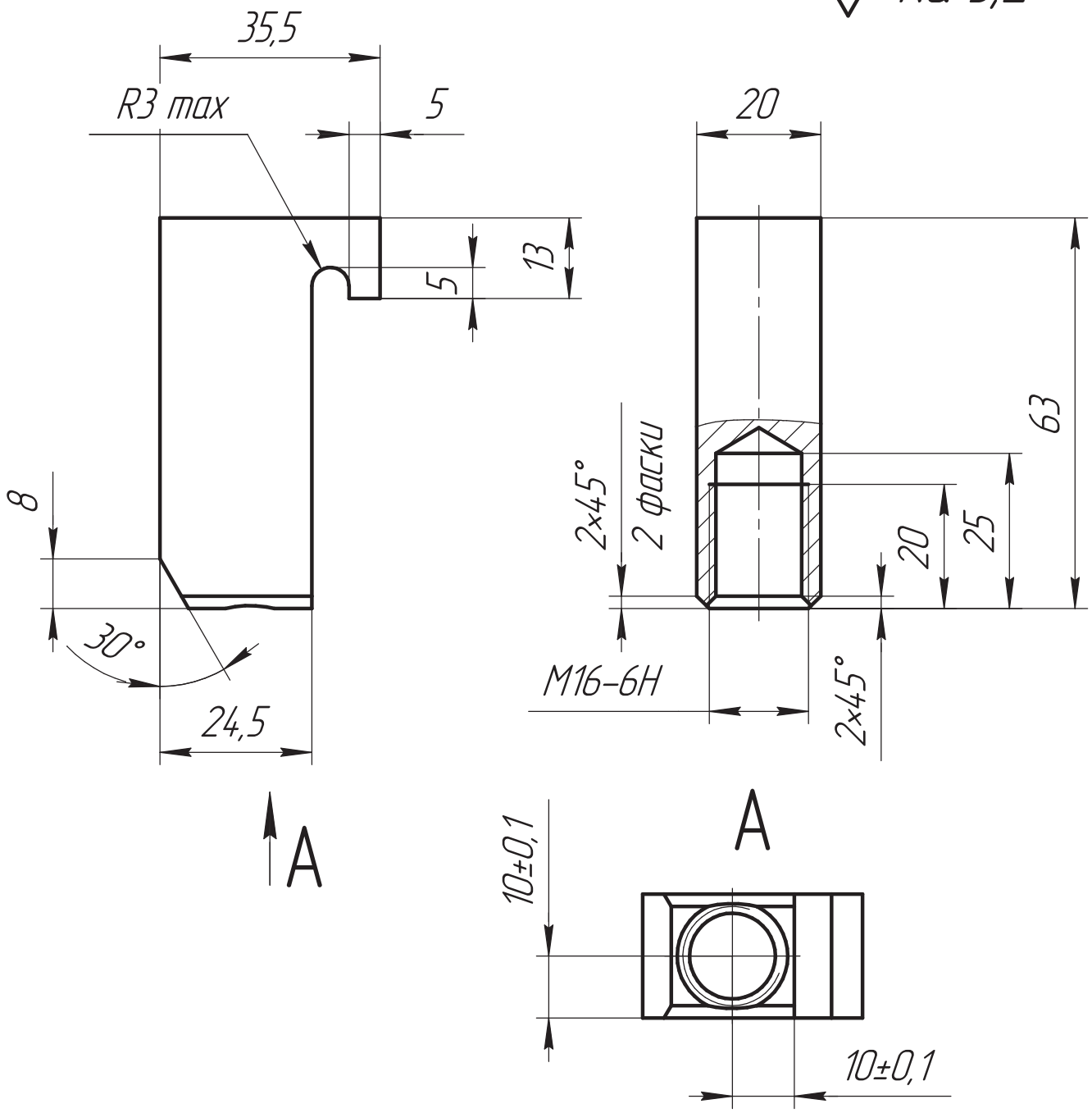

1. Общие допуски по ГОСТ 30893.2-mK.
2. Острые кромки притупить $0{,}3_{-0{,}2}$ мм.

ОБ ИЗМЕНЕНИИ НЕ СООБЩАЕТСЯ

Изм.	Лист	№ докум.	Подп.	Дата
Разраб.		Кудрявцев		
Пров.		Вашарин		
Т.контр.		Никитин		
Н.контр.		Кочерга		
Утв.		Застрожнов		

ВР/ЛМ.681119.047.001

Верхняя часть

Лит.	Масса	Масштаб
	0,2	1:1

Лист | Листов 1

Сталь 40Х13 ГОСТ 5632-2014

ВИРИАЛ VIRIAL

Перв. примен. ВР/ЛМ.681119.047

Справ. №

Подп. и дата

Инв. № дубл.

Взам. инв. №

Подп. и дата

Инв. № подл.

Копировал

Формат А4