ВР/ЛМ.681119.047.004

Ra 3,2 (√)

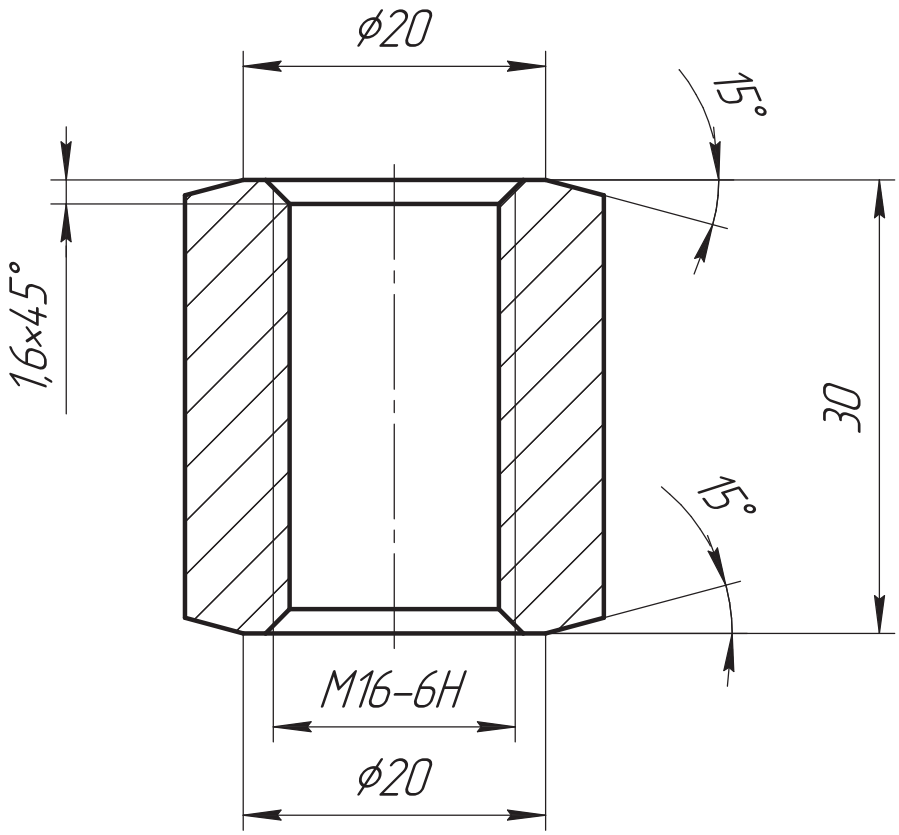

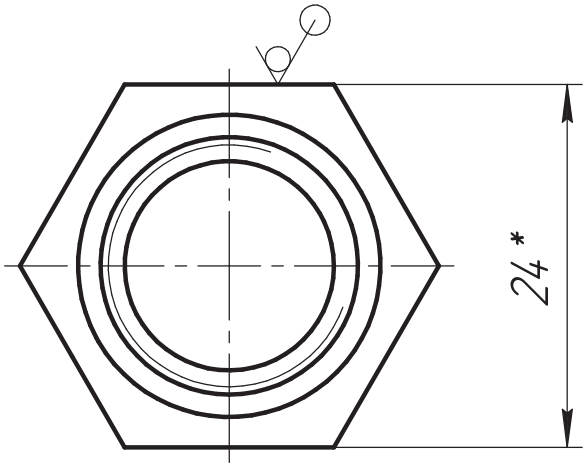

1. * Размер для справок.
2. Общие допуски по ГОСТ 30893.2-тК.
3. Острые кромки притупить $0{,}3_{-0{,}2}$ мм.

ОБ ИЗМЕНЕНИИ НЕ СООБЩАЕТСЯ

Изм.	Лист	№ докум.	Подп.	Дата
Разраб.		Кудрявцев		
Пров.		Вашарин		
Т.контр.		Никитин		
Н.контр.		Кочерга		
Утв.		Застрожнов		

ВР/ЛМ.681119.047.004

Гайка М16

Лит.	Масса	Масштаб
	0,1	2:1
Лист	Листов 1	

Пруток ДШГНП 24,0 НД ЛС 59-1 ГОСТ 2060-2006

ВИРИАЛ VIRIAL

Перв. примен. ВР/ЛМ.681119.047

Справ. №

Подп. и дата

Инв. № дубл.

Взам. инв. №

Подп. и дата

Инв. № подл.

Копировал

Формат А4