ВР/ЛМ.613216.013 СБ

Перв. примен. ВР/ЛМ.613216.013

Справ. №

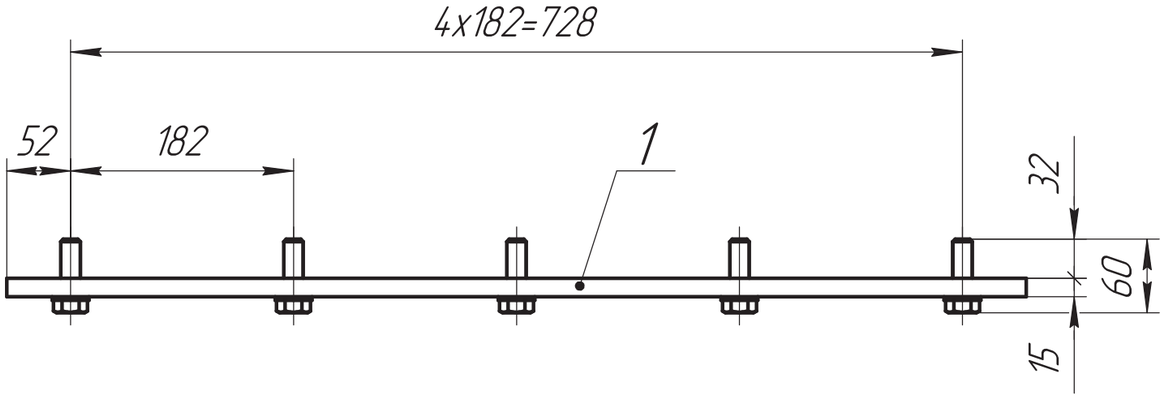

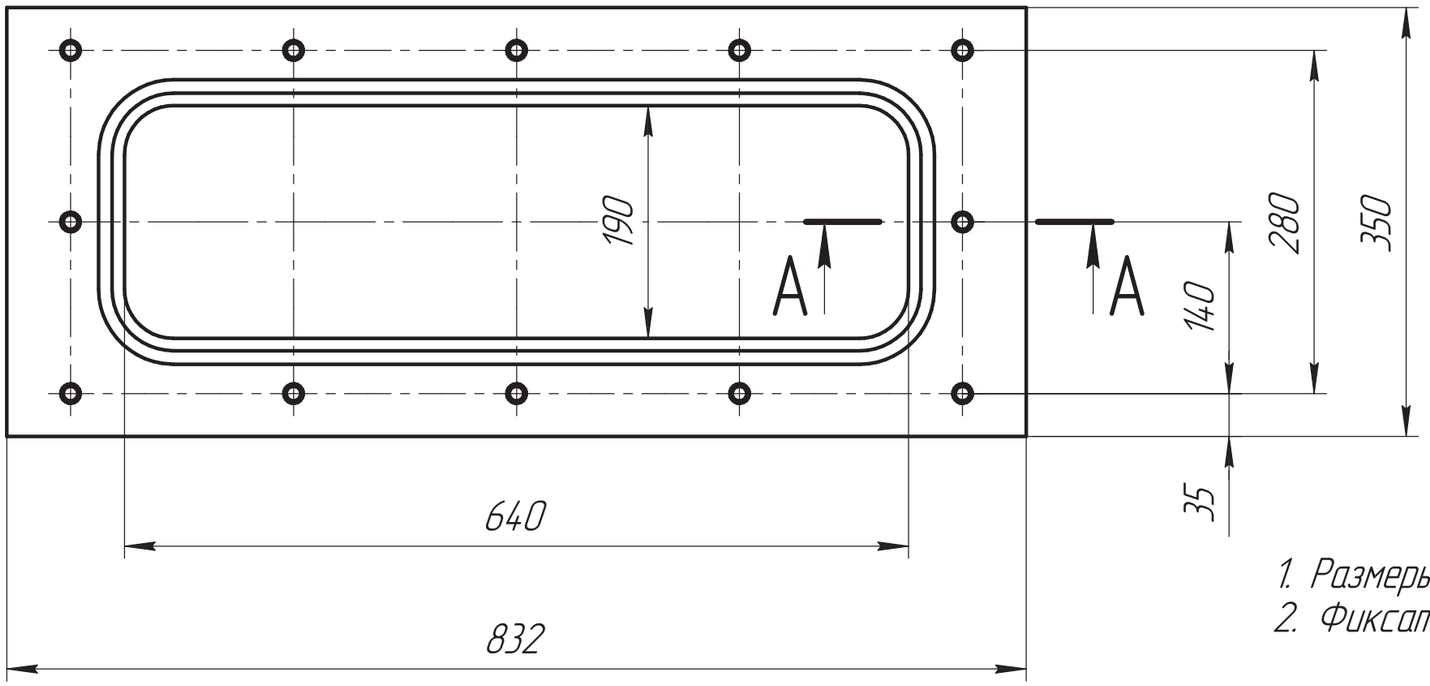

А–А(1:2)
12 мест

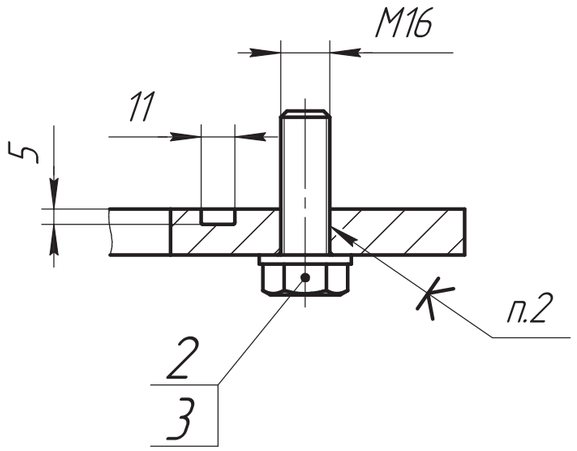

ОБ ИЗМЕНЕНИИ
НЕ СООБЩАЕТСЯ

1. Размеры для справок.
2. Фиксатор резьбы высокой прочности Loctite 270.

Изм.	Лист	№ докум.	Подп.	Дата
Разраб.		Поярков		06.05.2025
Пров.		Вашарин		
Т.контр.		Никитин		
Н.контр.		Кочерга		
Утв.		Застрожнов		

ВР/ЛМ.613216.013 СБ

Фланец
Сборочный чертеж

Лит.	Масса	Масштаб
	20,68	1:5

Лист | Листов 1

ВИРИАЛ VIRIAL

Подп. и дата | Инв. № дубл. | Взам. инв. № | Подп. и дата | Инв. № подл.

Копировал | Формат А3