ВР/ЛМ.681119.055.002

Ra 6,3 (√)

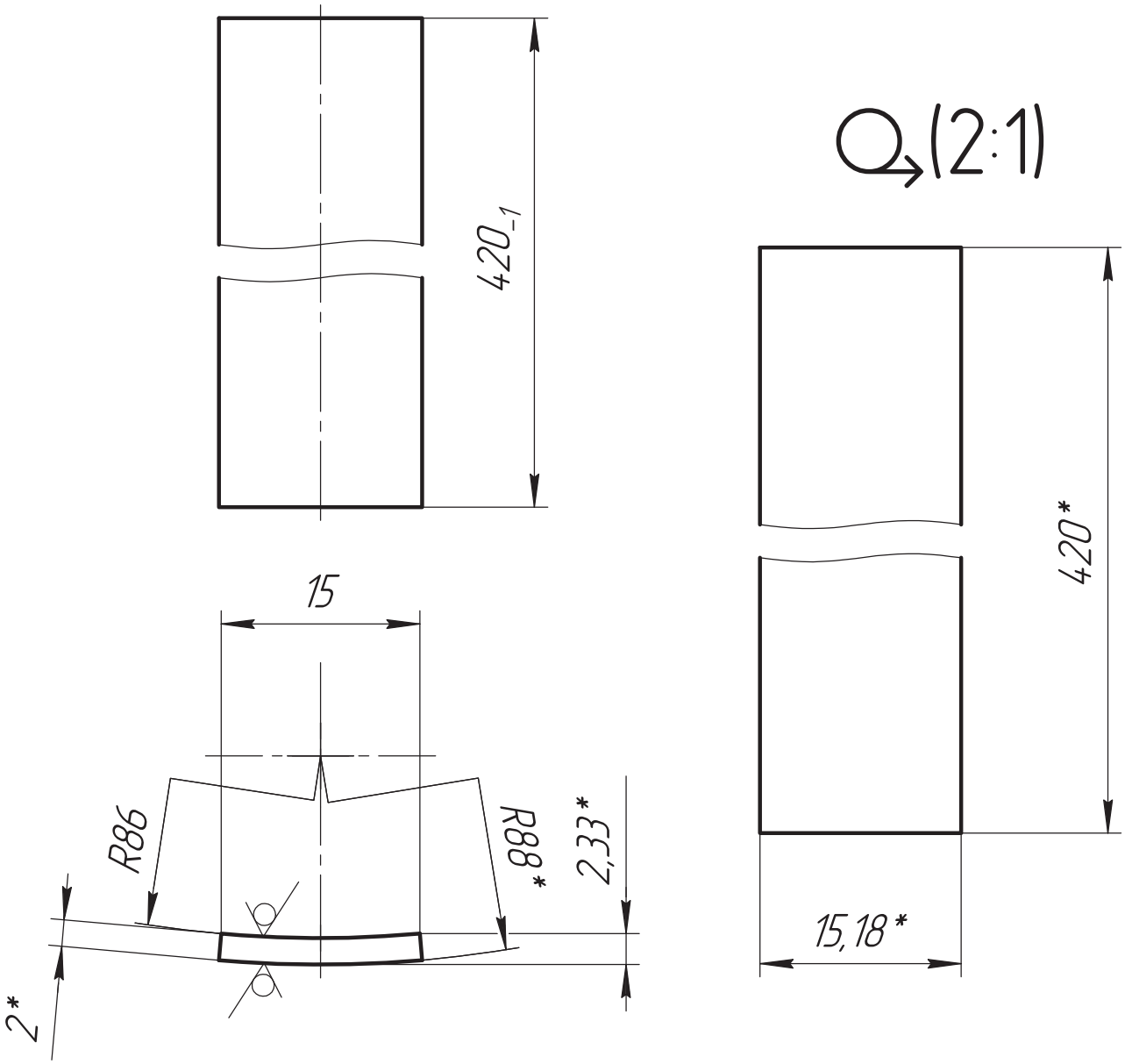

1. * Размеры для справок.
2. Общие допуски ГОСТ 30893.2 – mK.
3. Острые кромки притупить $0{,}3_{-0{,}2}$ мм.

ОБ ИЗМЕНЕНИИ НЕ СООБЩАЕТСЯ

Изм.	Лист	№ докум.	Подп.	Дата
Разраб.		Кудрявцев		
Пров.		Вашарин		
Т.контр.		Никитин		
Н.контр.		Кочерга		
Утв.		Застрожнов		

ВР/ЛМ.681119.055.002

Полоса

Лит.	Масса	Масштаб
	0,1	2:1

Лист | Листов 1

Лист 2,0 ГОСТ 19903-2015 / 12Х18Н10Т ГОСТ 5582-75

ВИРИАЛ VIRIAL

Перв. примен. ВР/ЛМ.681119.055

Справ. №

Подп. и дата

Инв. № дубл.

Взам. инв. №

Подп. и дата

Инв. № подл.

Копировал

Формат А4