ВР/ЛМ.681119.059.001

Ra 12,5 (√)

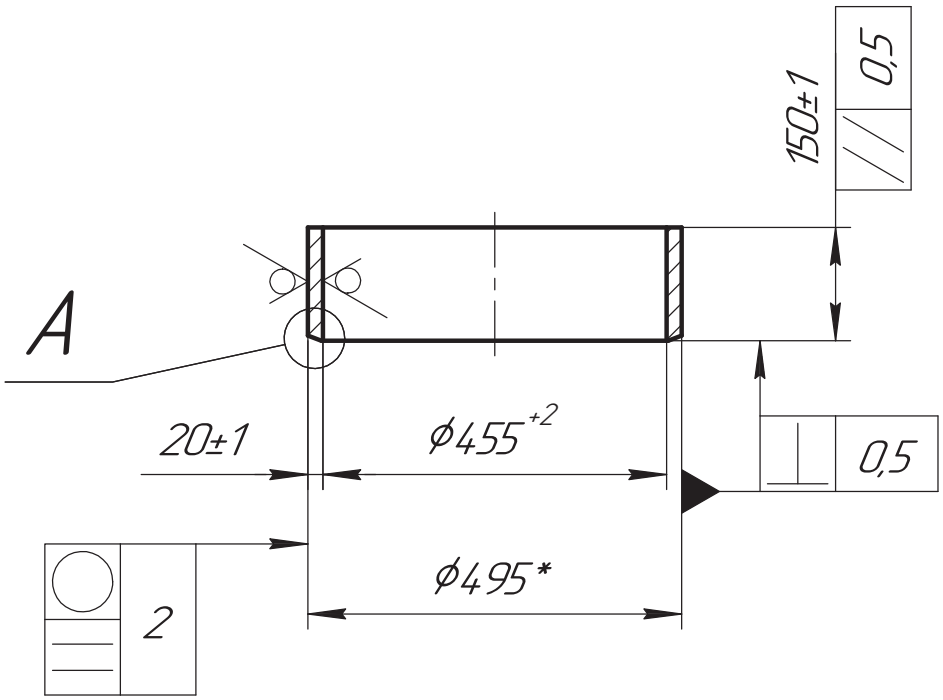

A(1:2)

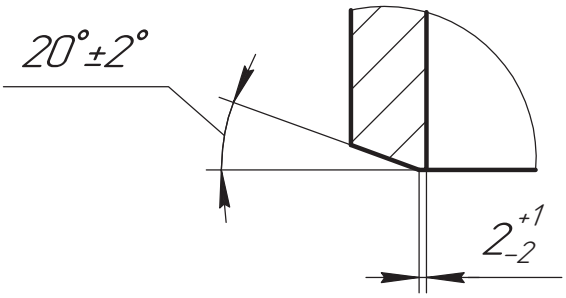

ОБ ИЗМЕНЕНИИ НЕ СООБЩАЕТСЯ

1. Отливка 1-й группы ГОСТ 977-88.
2. * Размер для справок.
3. Отливку испытать на герметичность керосином методом смачивания.
4. Острые кромки притупить 0,3 -0,2 мм.

Изм.	Лист	№ докум.	Подп.	Дата
Разраб.		Кудрявцев		
Пров.		Вашарин		
Т.контр.		Никитин		
Н.контр.		Кочерга		
Утв.		Застрожнов		

ВР/ЛМ.681119.059.001

Труба

Лит.	Масса	Масштаб
	34,3	1:10
Лист	Листов 1	

Сталь 20Х25Н19С2Л
ГОСТ 977-88

ВИРИАЛ VIRIAL

Перв. примен. ВР/ЛМ.681119.059

Справ. №

Подп. и дата

Инв. № дубл.

Взам. инв. №

Подп. и дата

Инв. № подл.

Копировал

Формат А4