ВР/ЛМ.292115.034.028.004

Перв. примен. ВР/ЛМ.292115.034.028 СБ

Справ. №

Ra 3,2

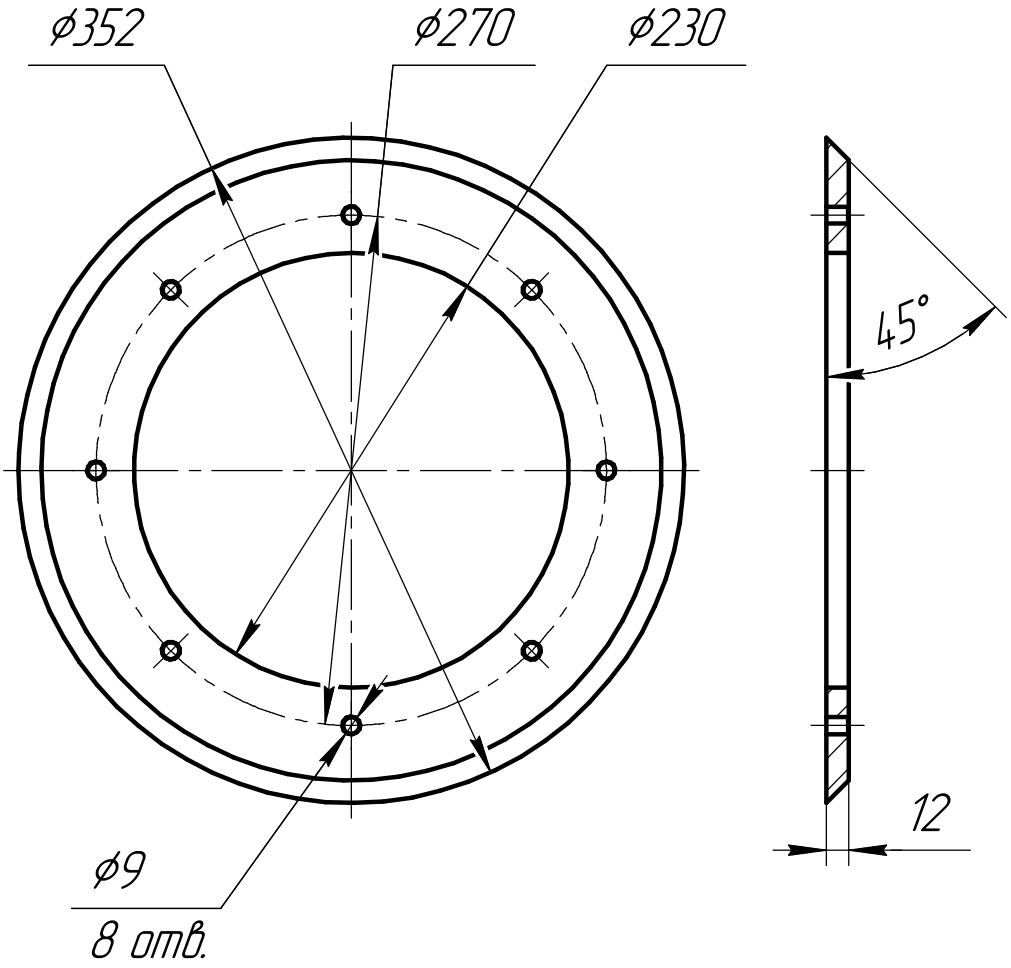

1. Общие допуски по ГОСТ 30893.2 – mK.
2. Острые кромки притупить $0{,}3_{-0{,}2}$ мм.

Подп. и дата

Инв. № дубл.

Взам. инв. №

Подп. и дата

Инв. № подл.

Изм.	Лист	№ докум.	Подп.	Дата
Разраб.		Никулин		20.08.2025
Пров.		Гырнец		
Т.контр.		Соловьева		
Н.контр.				
Утв.		Соловьев		

ВР/ЛМ.292115.034.028.004

Кольцо

Лит.	Масса	Масштаб
	4,59	1:4
Лист	Листов 1	

Сталь 40Х ГОСТ 4543-2016

ВИРИАЛ® VIRIAL

Копировал

Формат А4