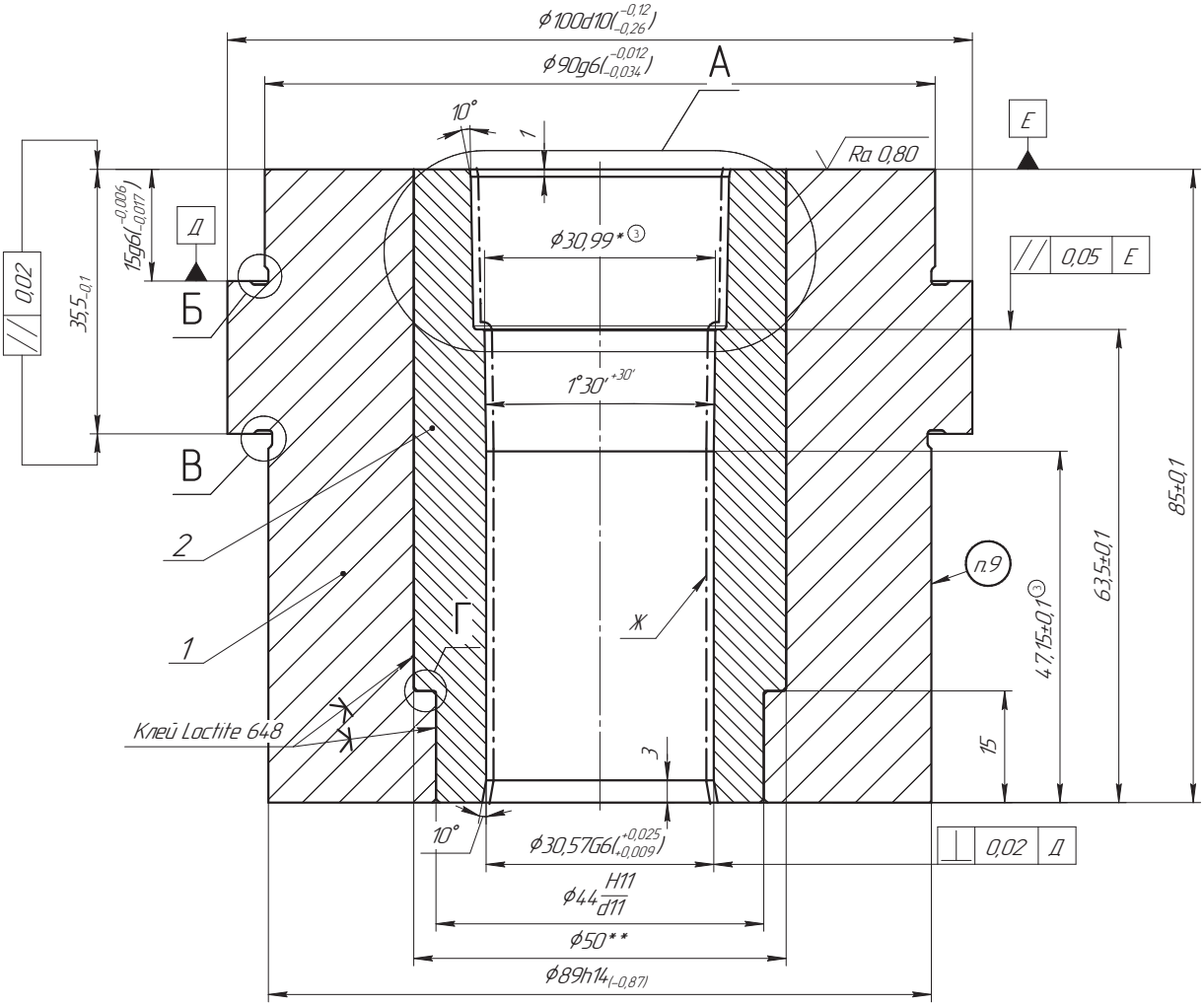

А(2,5:1)

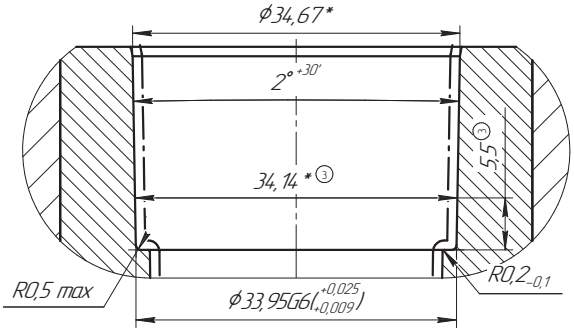

Б,В (10:1)

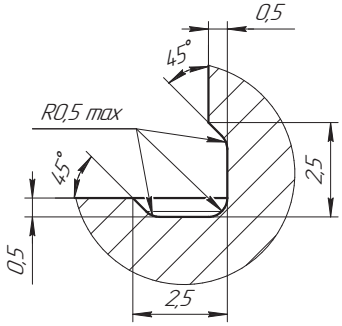

Г(10:1)

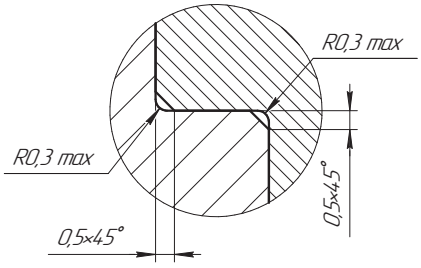

ОБ ИЗМЕНЕНИИ НЕ СООБЩАЕТСЯ

1. *Размеры для справок.
2. **В сопряжении зазор 0,05–0,1мм.
3. Общие допуски по ГОСТ 30893.2 –mK.
4. Не допускаются зазоры в местах сопряжения деталей 1 и 2.
5. Неуказанные радиусы скругления внутренних углов (для обрабатываемых поверхностей) R0,5max.
6. Неуказанные притупления кромок (для обрабатываемых поверхностей) 0,5×45°.
7. Шероховатость поверхности Ж – Полировать / √Ra 0,16
8. Неуказанная шероховатость обрабатываемых поверхностей √Ra 3,2.
9. Маркировать "Обозначение чертежа детали/Номер изменения".

Формат	Зона	Поз.	Обозначение	Наименование	Кол.	Примечание
				Детали		
БЧ		1	ВР/ЛМ.295247.429.001.001	Корпус	1	HRC 40-45
				Сталь 40Х ГОСТ 4543–71		
БЧ		2	ВР/ЛМ.295247.429.001.002	Вставка	1	
				В качестве заг-ки использовать:		
				ВР/ЛМ.295241940–08 ЗГ		

					ВР/ЛМ.295247.429.001		
3	Зам	ЖИКБ.126–25		22.08.2025	Матрица	Лит.	Масса: 4,52 / Масштаб: 2:1
Изм.	Лист	№ докум.	Подп.	Дата		Лист	Листов: 1
Разраб.		Арестов		14.11.2019			
Пров.		Безверхий					
Т.контр.		Соловьев					
Т.контр.		Сизов					
Н.контр.		Кочерга					
Утв.		Соловьев					

ВИРИАЛ VIRIAL

Перв. примен. ВР/ЛМ.295247.429 | Справ. № | И.В. Калинин | Подп. и дата | Инв. № дубл. | Взам. инв. № | Подп. и дата | Инв. № подл.

Согласовано: нач. уч-ка прессования

Копировал | Формат А2