ВР/ЛМ.295248.189.003

Перв. примен. ВР/ЛМ.295248.189

Справ. №

И.В. Колинин

Согласовано: нач. уч-ка прессования

Подп. и дата | Инв. № дубл. | Взам. инв. № | Подп. и дата | Инв. № подл.

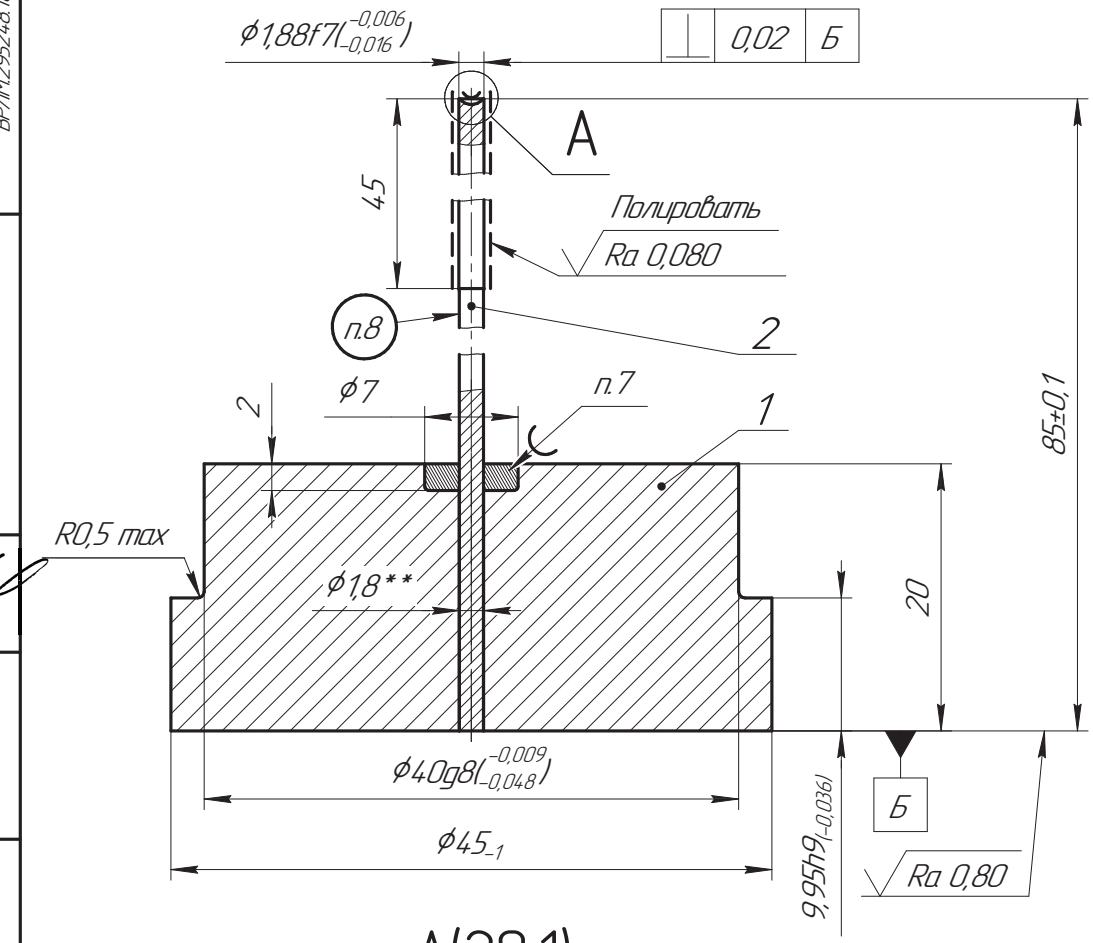

A(20:1)

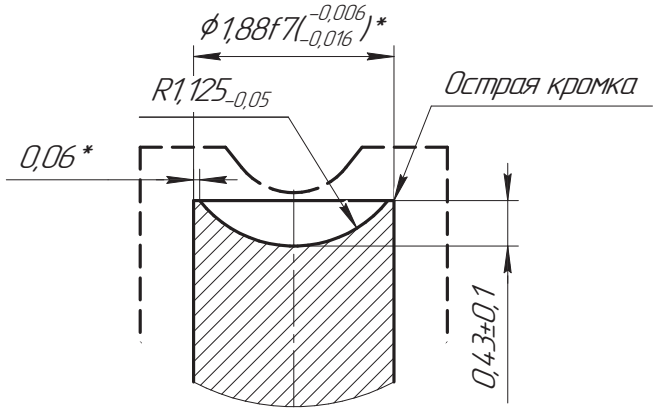

ОБ ИЗМЕНЕНИИ НЕ СООБЩАЕТСЯ

1. *Размеры для справок.
2. **Зазор в сопряжении 0,01–0,03 мм. Номинальный диаметр вставки в сопряжении с корпусом (на длине 20 мм.) может быть равен диаметру остальной обниженной части вставки. Так же он может соответствовать диаметру выбранной заготовки.
3. Общие допуски по ГОСТ 30893.1: h14, H14, $\pm\frac{IT14}{2}$.
4. Общие допуски формы и расположения ГОСТ 30893.2–K.
5. Неуказанная шероховатость обрабатываемых в сборе поверхностей – Ra 3,2.
6. Неуказанные радиус скругления внутренних углов R0,5 max.
7. Припой RESTAW 0946.
8. Маркировать: "Обозначение чертежа изделия/номер изменения".

Формат	Зона	Поз.	Обозначение	Наименование	Кол.	Примечание
				Детали		
БЧ		1	ВР/ЛМ.295248.189.003.001	Корпус	1	HRC 35–40
				Сталь 40Х ГОСТ 4543–71		
БЧ		2	ВР/ЛМ.295248.189.003.002	Вставка	1	
				В кач. зак-ки использовать:		
				ВР/ЛМ.715111.154 ЗГ		

Изм.	Лист	№ докум.	Подп.	Дата
Разраб.		Арестов		07.04.2025
Пров.		Безверхий		
Т.контр.		Сизов		
Т.контр.		Соловьев		
Н.контр.		Кочерга		
Утв.		Соловьев		

ВР/ЛМ.295248.189.003

Пуансон нижний

Лит.	Масса	Масштаб
	0,23	2,5:1

Лист | Листов

ВИРИАЛ VIRIAL

Копировал | Формат А3