ВР/ЛМ.295241.250.002

Ra 1,25 (√) ①

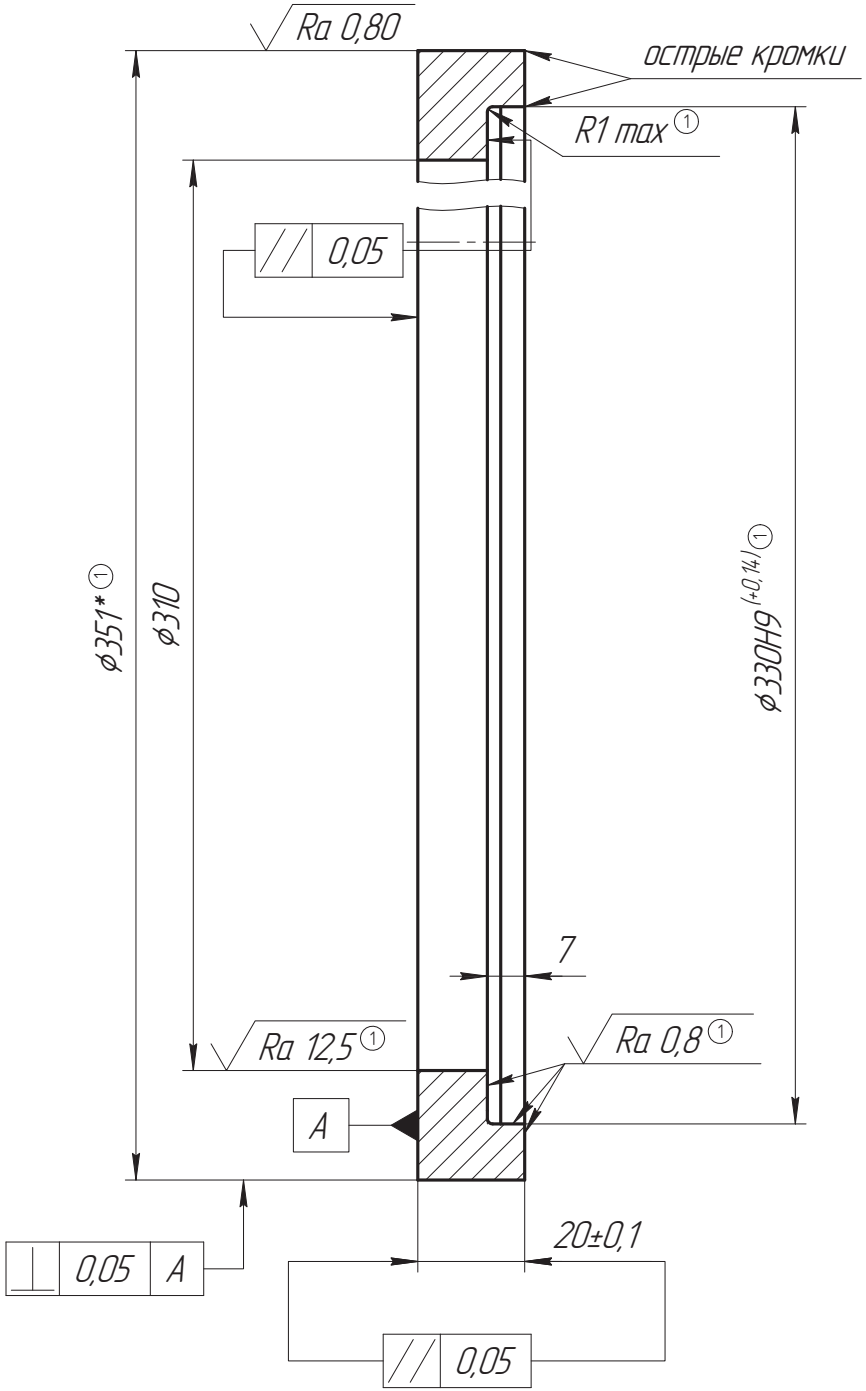

ОБ ИЗМЕНЕНИИ
НЕ СООБЩАЕТСЯ

1. HRC 50..55.
2. *Размеры подогнать по фактическому диаметру ВР/ЛМ.295241.250.001, обеспечив зазор 0,10–0,15 мм. ①
3. Общие допуски по ГОСТ 30893.1 : H14, h14, $\pm\frac{IT14}{2}$.
4. Общие допуски формы и расположения ГОСТ 30893.2–K.

1	Зам.	Б/И		23.12.2011	ВР/ЛМ.295241.250.002			
Изм.	Лист	№ докум.	Подп.	Дата				
Разраб.		Кухарин		03.03.2011	Пуансон нижний	Лит.	Масса	Масштаб
Пров.		Вашарин					2,77	1:1
Т.контр.		Рубинов				Лист	Листов 1	
Т.контр.		Ковеленов						
Н.контр.		Кочерга			Сталь ХВГ ГОСТ 5950-2000	ViRiAL		
Утв.		Соловьев						

Копировал Формат А3

Перв. примен. ВР/ЛМ.295241.250
Справ. №
Согласовано:гл. специалист уч-ка КНБ В.А. Пономаренко
Подп. и дата
Инв. № дубл.
Взам. инв. №
Подп. и дата
Инв. № подл.