ВР/ЛМ.703432.001004

Ra 3,2 (√)

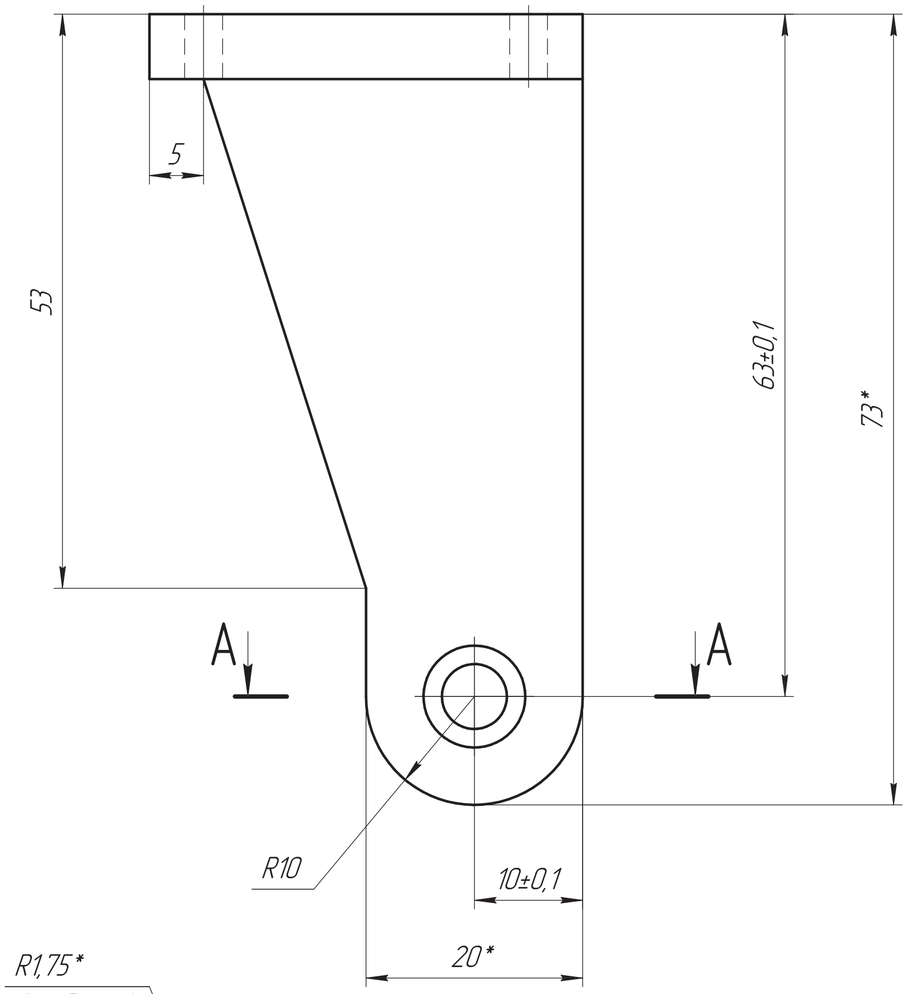

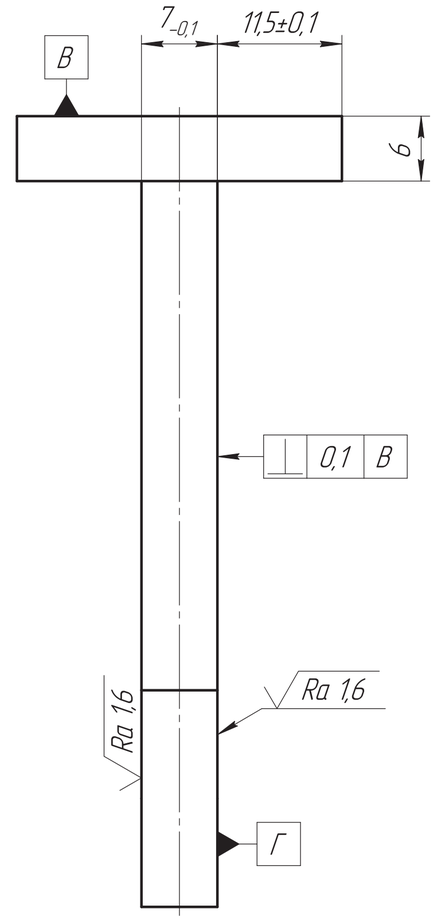

А–А(4:1)

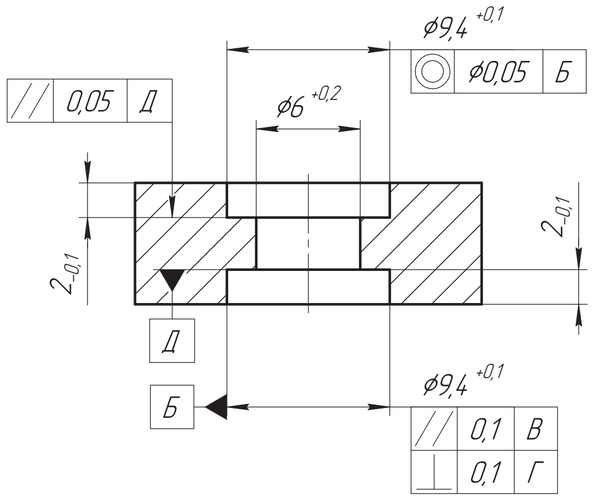

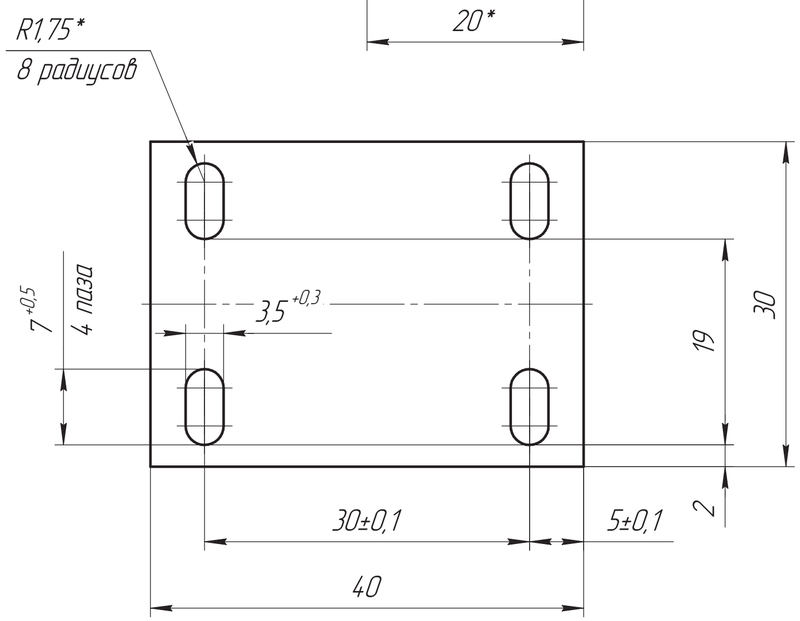

ОБ ИЗМЕНЕНИИ
НЕ СООБЩАЕТСЯ

1. Материал–заменитель: Сталь 40Х13 ГОСТ 5632–2014.
2. * Размеры для справок.
3. ** Размеры обеспечить инструментом.
4. Общие допуски ГОСТ 30893.2 – тК.
5. Неуказанные внутренние радиусы скругления R0,3 max мм.
6. Острые кромки притупить 0,3-0,2 мм.

Изм.	Лист	№ докум.	Подп.	Дата
Разраб.		Поярков		11.12.2015
Пров.		Кудряцев		
Т.контр.		Никитин		
Т.контр.		Соловьев		
Н.контр.		Вашарин		
Утв.		Застрожнов		

ВР/ЛМ.703432.001.004

Рычаг

Лит.	Масса	Масштаб
	0,14	2,5:1

Лист | Листов 1

Сталь 40Х ГОСТ 4543-71

ВИРИАЛ VIRIAL

Копировал | Формат А2

Перв. примен. ВР/ЛМ.703432.001

Справ. №

Подп. и дата | Инв. № дубл. | Взам. инв. № | Подп. и дата | Инв. № подл.