ВРЛМ.703432.001.007

Ra 3,2 (√)

ОБ ИЗМЕНЕНИИ
НЕ СООБЩАЕТСЯ

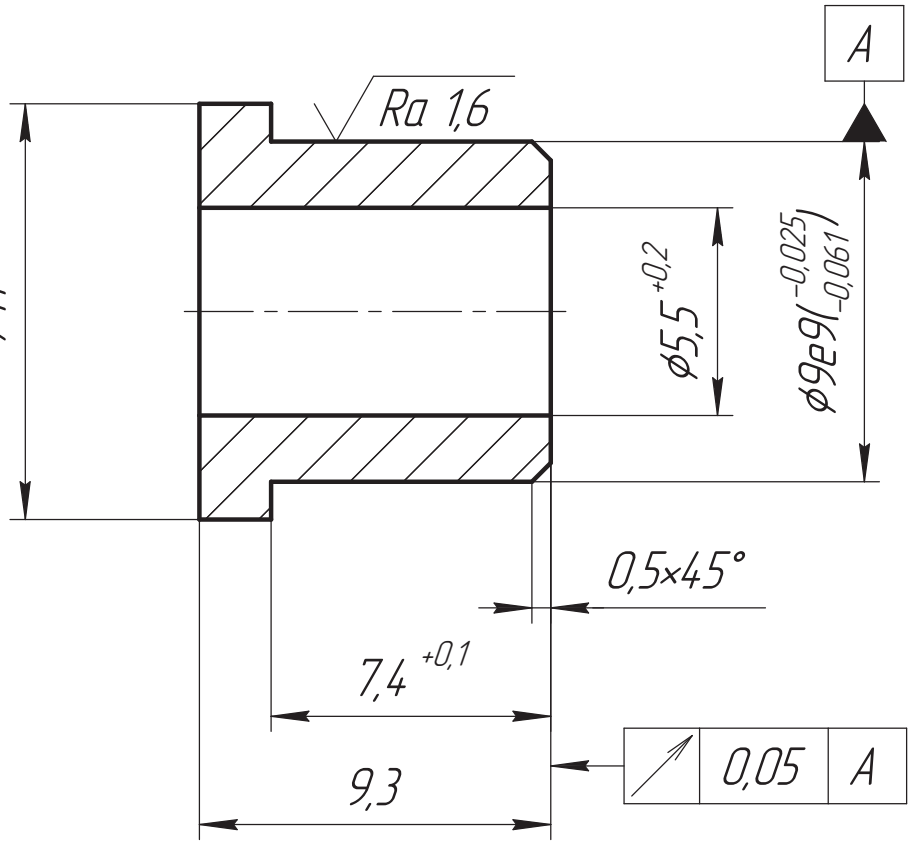

1. Материал-заменитель: Сталь 40Х13 ГОСТ 5632-2014.
2. Общие допуски ГОСТ 30893.2 – тК.
3. Неуказанные внутренние радиусы скругления R0,3 max мм.
4. Острые кромки притупить $0{,}3_{-0{,}2}$ мм.

Изм.	Лист	№ докум.	Подп.	Дата
Разраб.		Поярков		11.12.2025
Пров.		Кудряцвев		
Т.контр.		Никитин		
Т.контр.		Соловьев		
Н.контр.		Вашарин		
Утв.		Застрожнов		

ВРЛМ.703432.001.007

Втулка

Лит.	Масса	Масштаб
	3,35 г	5:1

Лист | Листов 1

Сталь 40Х ГОСТ 4543-71

ВИРИАЛ VIRIAL

Перв. примен. ВРЛМ.703432.001

Справ. №

Подп. и дата

Инв. № дубл.

Взам. инв. №

Подп. и дата

Инв. № подл.

Копировал

Формат А4