ВР/ЛМ.681321.008.002

Ra 6,3 (√)

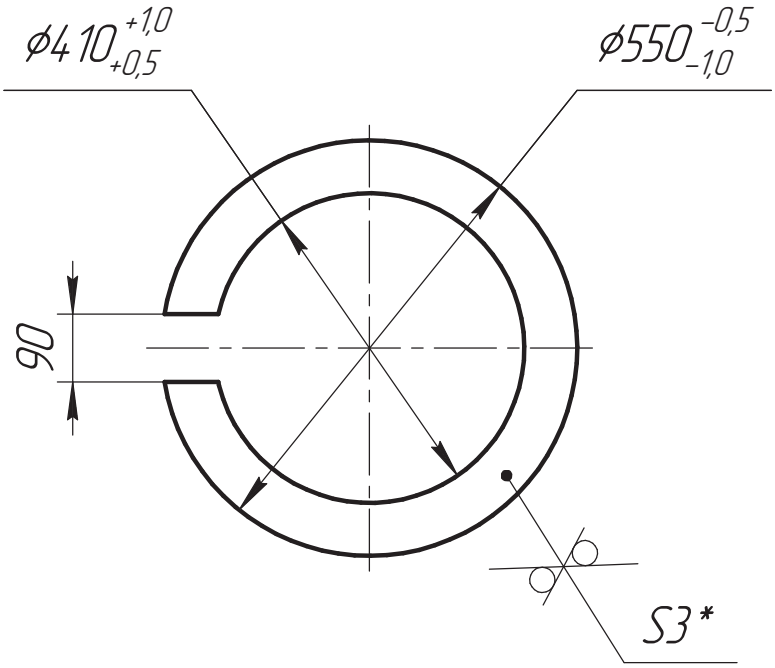

ОБ ИЗМЕНЕНИИ
НЕ СООБЩАЕТСЯ

1. * Размер для справок.
2. Общие допуски по ГОСТ 30893.2 – тК.
3. Острые кромки притупить 0,3 −0,2 мм.

Изм.	Лист	№ докум.	Подп.	Дата
Разраб.		Поярков		12.11.2025
Пров.		Кудрявцев		
Т.контр.		Никитин		
Н.контр.		Вашарин		
Утв.		Агафонов		

ВР/ЛМ.681321.008.002

Кольцо приварное

Лит.	Масса	Масштаб
	2,35	1:10

Лист | Листов 1

Лист 3,0 ГОСТ 19903-2015 / 12Х18Н10Т ГОСТ 5582-75

ВИРИАЛ VIRIAL

Перв. примен. ВР/ЛМ.681321.008

Справ. №

Подп. и дата

Инв. № дубл.

Взам. инв. №

Подп. и дата

Инв. № подл.

Копировал

Формат А4