АКСЛ.100.02.25-01

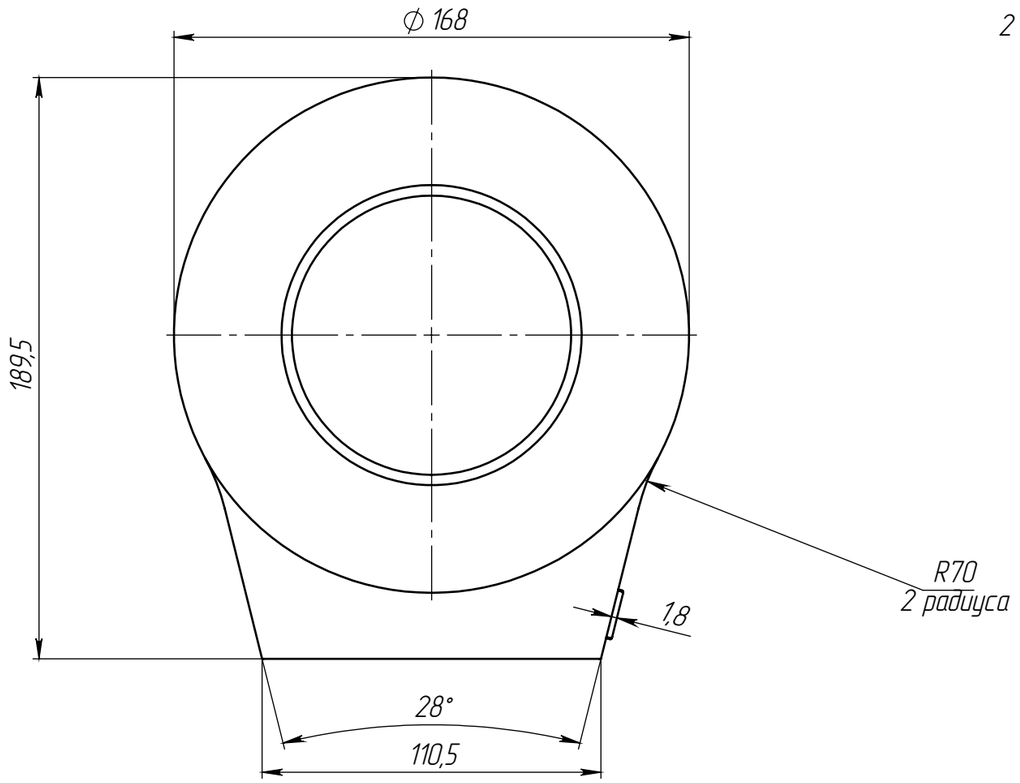

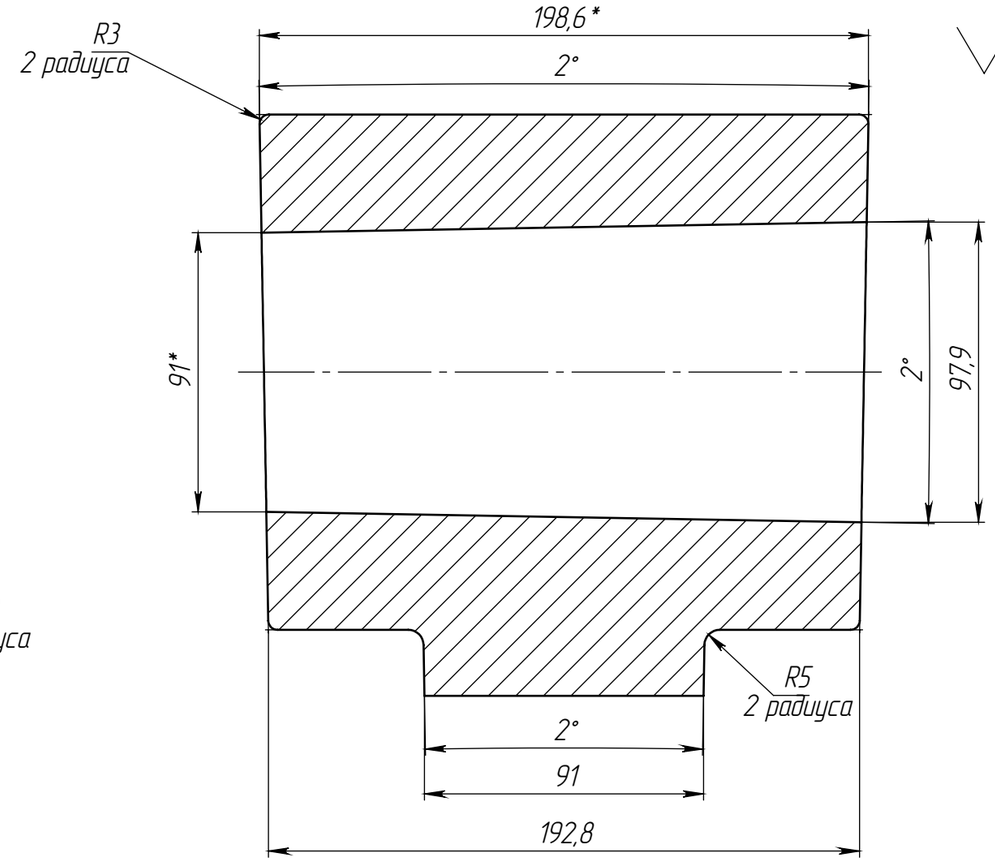

Ra 6.3

Изометрия

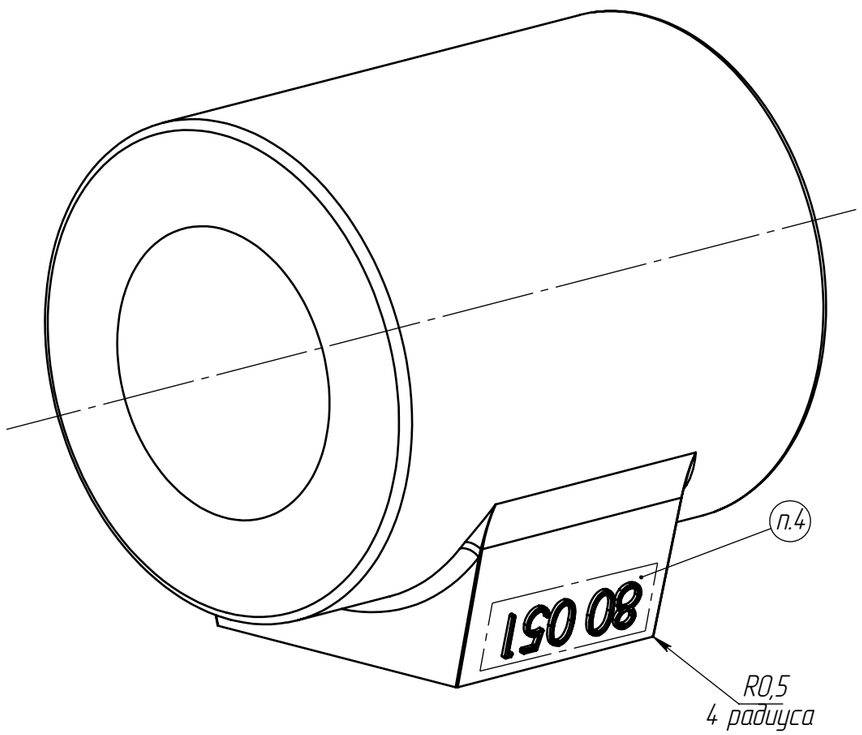

1. *Размеры для справок.
2. Точность отливки 5-3-3-3т ГОСТ Р 53464-2009.
3. Общие допуски по ГОСТ 30893.1-2002: H14; h14; ±IT14/2.
4. Выполнить маркировку текста при литье. Шрифт 16 – ПрК5. ГОСТ 26.020-80.

					АКСЛ.100.02.25-01			
Изм.	Лист	№ докум.	Подп.	Дата	Втулка-заготовка	Лит.	Масса	Масштаб
Разраб.							28.92	1:2
Пров.								
Т.контр.						Лист 1	Листов 1	
Н.контр.					БрО6Ц6С3 ГОСТ 613-79			
Утв.								

Перв. примен. | Справ. № | Подп. и дата | Инв. № дубл. | Взам. инв. № | Подп. и дата | Инв. № подл.

Копировал | Формат А3