ВР/ЛМ.295241068-01003.002

Перв. примен. ВР/ЛМ.295241068-01003

Справ. №

ОБ ИЗМЕНЕНИИ
НЕ СООБЩАЕТСЯ

Ra 6,3 (√)

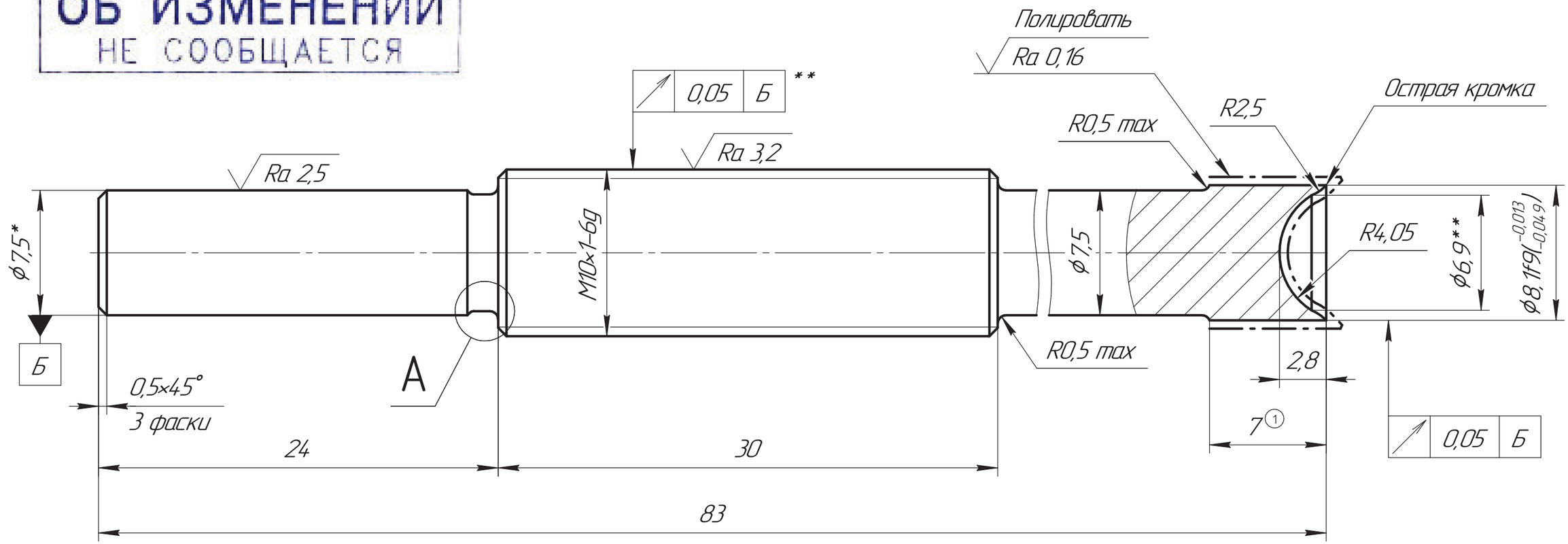

A(10:1)

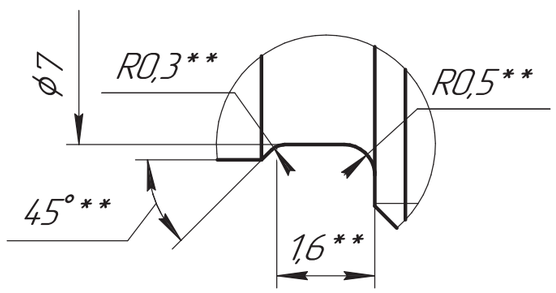

1. HRC 50–55.
2. * Размер подогнать по соответствующему размеру корпуса ВР/ЛМ.295241.068–01.003.001, обеспечить зазор 0,02–0,05.
3. ** Размеры обеспечить инструментом.
4. Общие допуски по ГОСТ 30893.1 : h14, $\pm\frac{IT14}{2}$.
5. Общие допуски формы и расположения ГОСТ 30893.2–K.

1	Зам.	ЖИКБ.171-25		24.12.2015	ВР/ЛМ.295241.068–01.003.002		
Изм.	Лист	№ докум.	Подп.	Дата			
Разраб.		Арестов		22.06.2011	Пуансон (1)	Лит.	Масса 36,5 г	Масштаб 4:1
Пров.		Вашарин				Лист	Листов 1
Т.контр.		Соловьев					
Т.контр.		Калинин			Сталь ХВГ ГОСТ 5950-2000	ВИРИАЛ VIRIAL	
Н.контр.		Вашарин					
Утв.		Соловьев					

Подп. и дата

Инв. № дубл.

Взам. инв. №

Подп. и дата

Инв. № подл.

Копировал

Формат А3