БШ.01.00.002

Ra 25 (√)

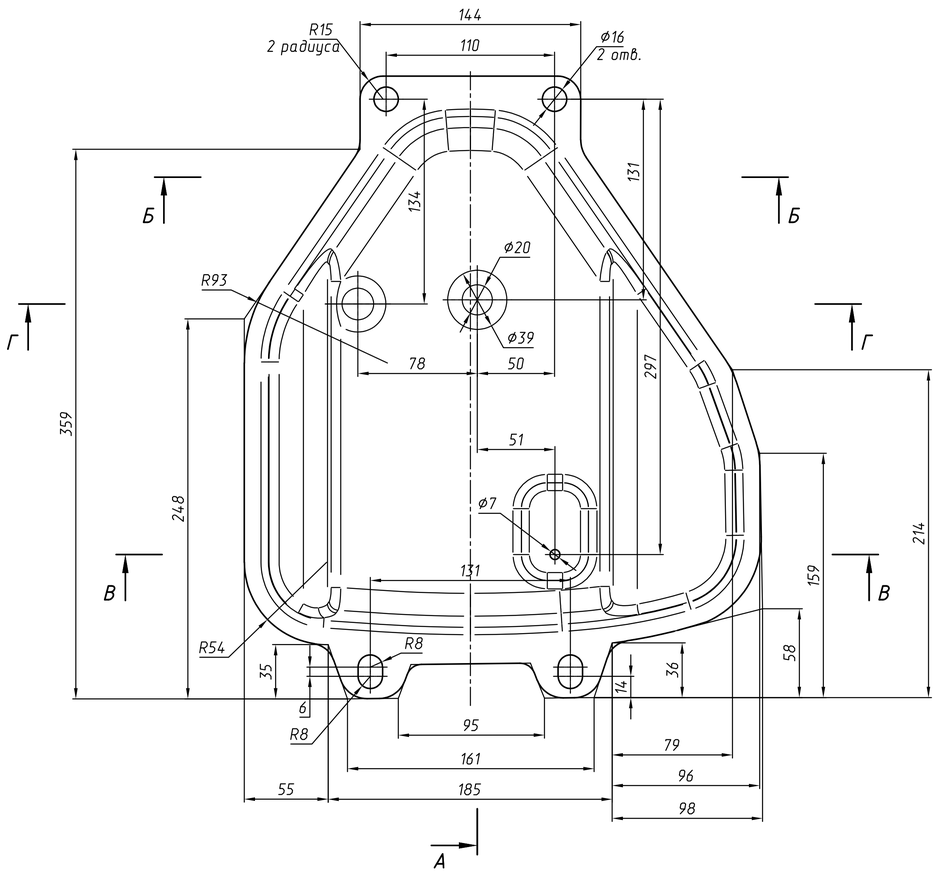

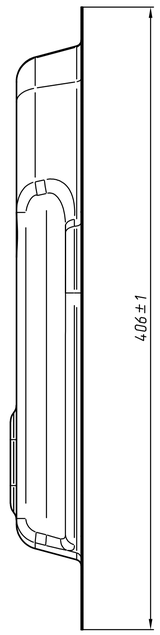

А–А

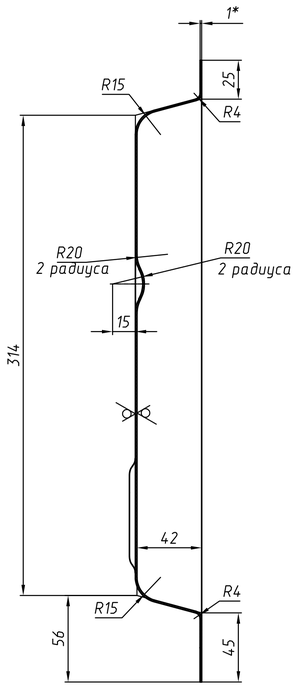

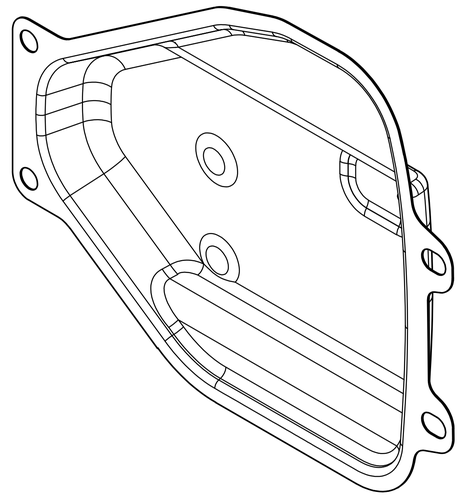

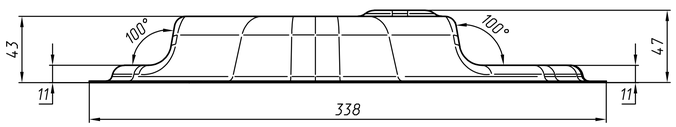

В–В

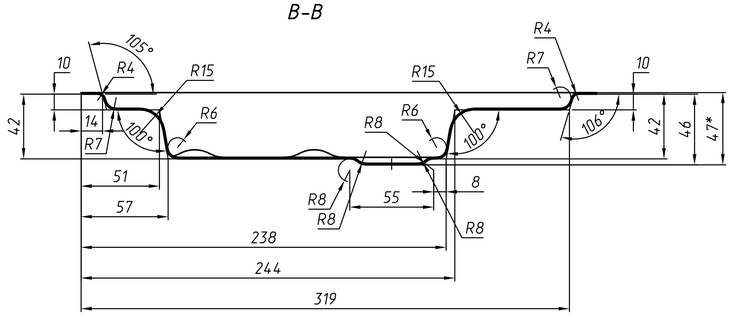

Б–Б

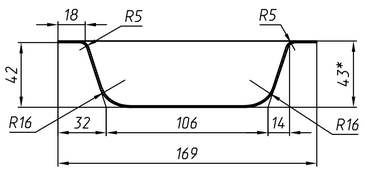

Г–Г

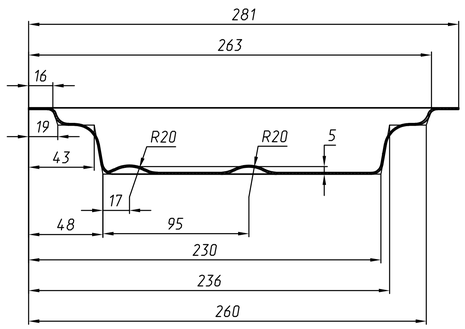

1. * Размеры для справок.
2. Неуказанные предельные отклонения размеров ±0,5 мм.
3. Заусенцы и трещины по контуру детали не допускаются.
4. Деталь выполнять методом штамповки.

					БШ.01.00.002			
Изм.	Лист	№ докум.	Подп.	Дата	Днище	Лит	Масса	Масштаб
Разраб.							1	1:2
Пров.								
Т. контр.						Лист	Листов	1
Н. контр.					Лист Б-ПВ-1.0 ГОСТ 19904-2015 / Ст3пс5 ГОСТ 14637-2024			
Утв.								

Копировал

Формат А1

Перв. примен. | Справ. № | Подп. и дата | Инв. № дубл. | Взам.инв. № | Подп. и дата | Инв. № подл.