ВР/ЛМ.681311.125.002

Перв. примен. | ВР/ЛМ.681311.125

Справ. №

Ra 3,2 (√)

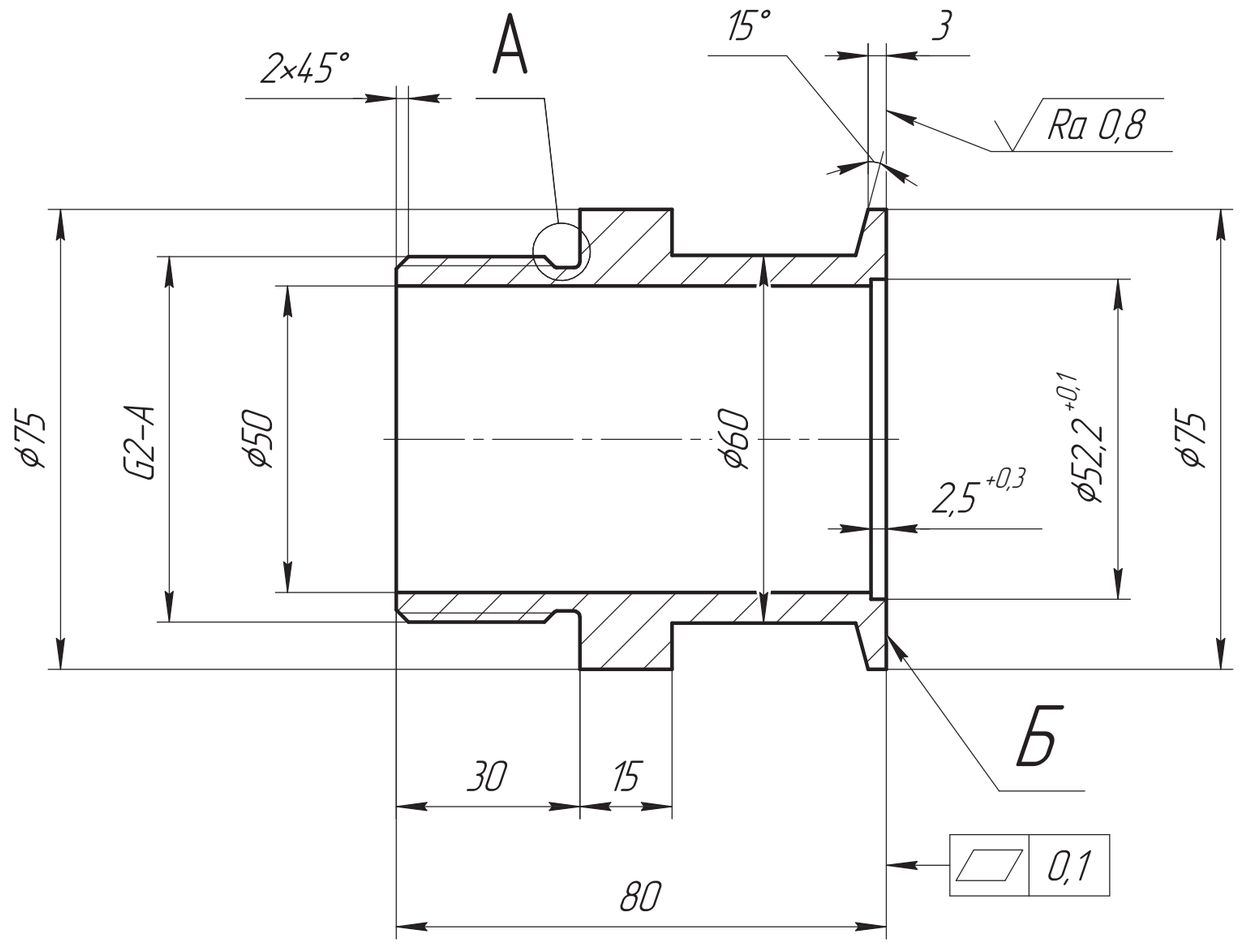

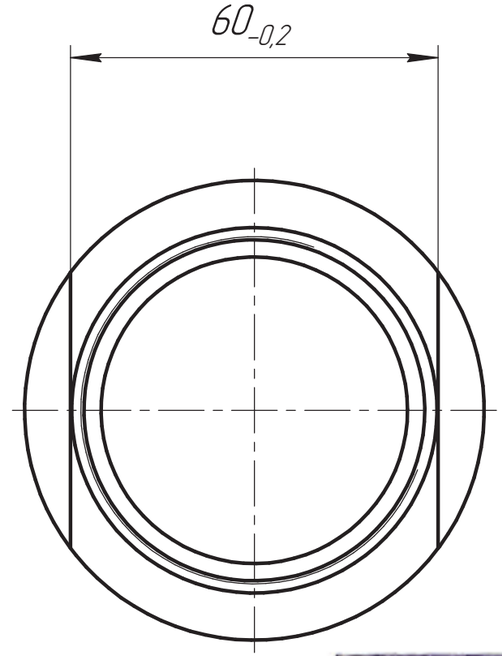

ОБ ИЗМЕНЕНИИ НЕ СООБЩАЕТСЯ

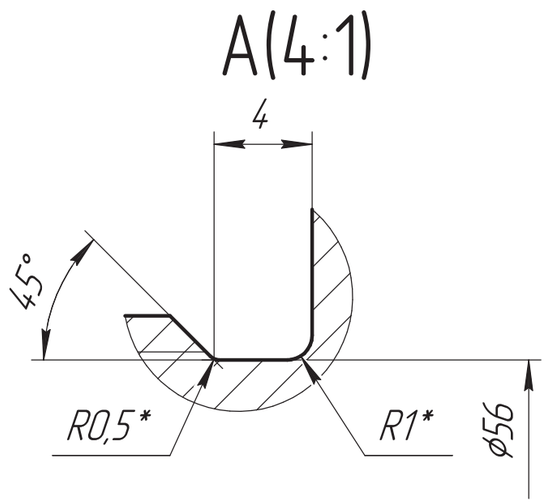

1. * Размеры обеспечить инструментом.
2. Общие допуски ГОСТ 30893.2 – тК.
3. Острые кромки притупить 0,3-0,2 мм.
4. Неуказанные радиусы скругления внутренних углов R0,5max мм.
5. На поверхности Б не допускаются:
– вмятины, выбоины или раковины;
– риски или царапины в поперечном и продольном направлении..
6. Упаковать изделие с целью защиты от механического повреждения поверхности Б при транспортировании и выполнении погрузо-разгрузочных работ.

Изм.	Лист	№ докум.	Подп.	Дата	ВР/ЛМ.681311.125.002			
Разраб.		Кудрявцев			Переходник G2 - KF50	Лит.	Масса	Масштаб
Пров.		Вашарин					0,7	1:1
Т.контр.		Никитин				Лист	Листов 1	
Н.контр.		Поярков			Сталь 08Х18Н10Т ГОСТ 5632-2014	ВИРИАЛ VIRIAL		
Утв.		Агафонов						

Подп. и дата | Инв. № дубл. | Взам. инв. № | Подп. и дата | Инв. № подл.

Копировал | Формат А3