ВР/ЛМ.681311.186.004

Ra 3,2

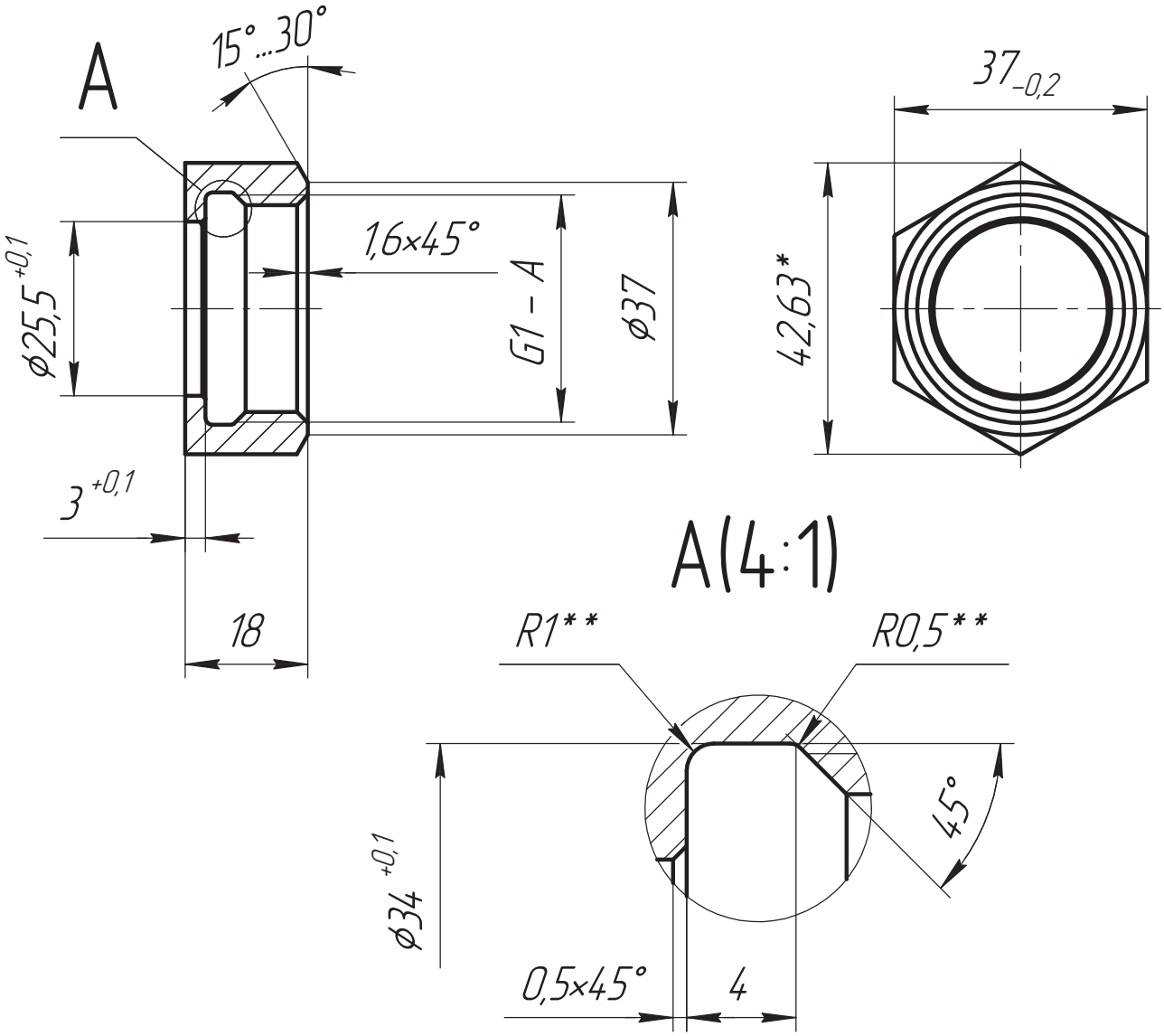

1. * Размер для справки.
2. ** Размеры обеспечить инструментом.
3. Общие допуски по ГОСТ 30893.2 – тК.
4. Острые кромки притупить $0{,}5_{-0{,}2}$ мм.

ОБ ИЗМЕНЕНИИ НЕ СООБЩАЕТСЯ

Изм.	Лист	№ докум.	Подп.	Дата	ВР/ЛМ.681311.186.004			
Разраб.		Кунгуров			Гайка накидная G1	Лит.	Масса	Масштаб
Пров.		Поярков					0,07	1:1
Т.контр.		Стрыков				Лист	Листов 1	
Н.контр.		Вашарин			Л63 ГОСТ 15527-2004	ВИРИАЛ VIRIAL		
Утв.		Агафонов						

Перв. примен. ВР/ЛМ.681311.186

Справ. №

Подп. и дата

Инв. № дубл.

Взам. инв. №

Подп. и дата

Инв. № подл.

Копировал

Формат А4