ВР/ЛМ.305314.001.001

Перв. примен. | ВР/ЛМ.305314.001

Справ. №

Подп. и дата

Инв. № дубл.

Взам. инв. №

Подп. и дата

Инв. № подл.

Ra 6,3 (√)

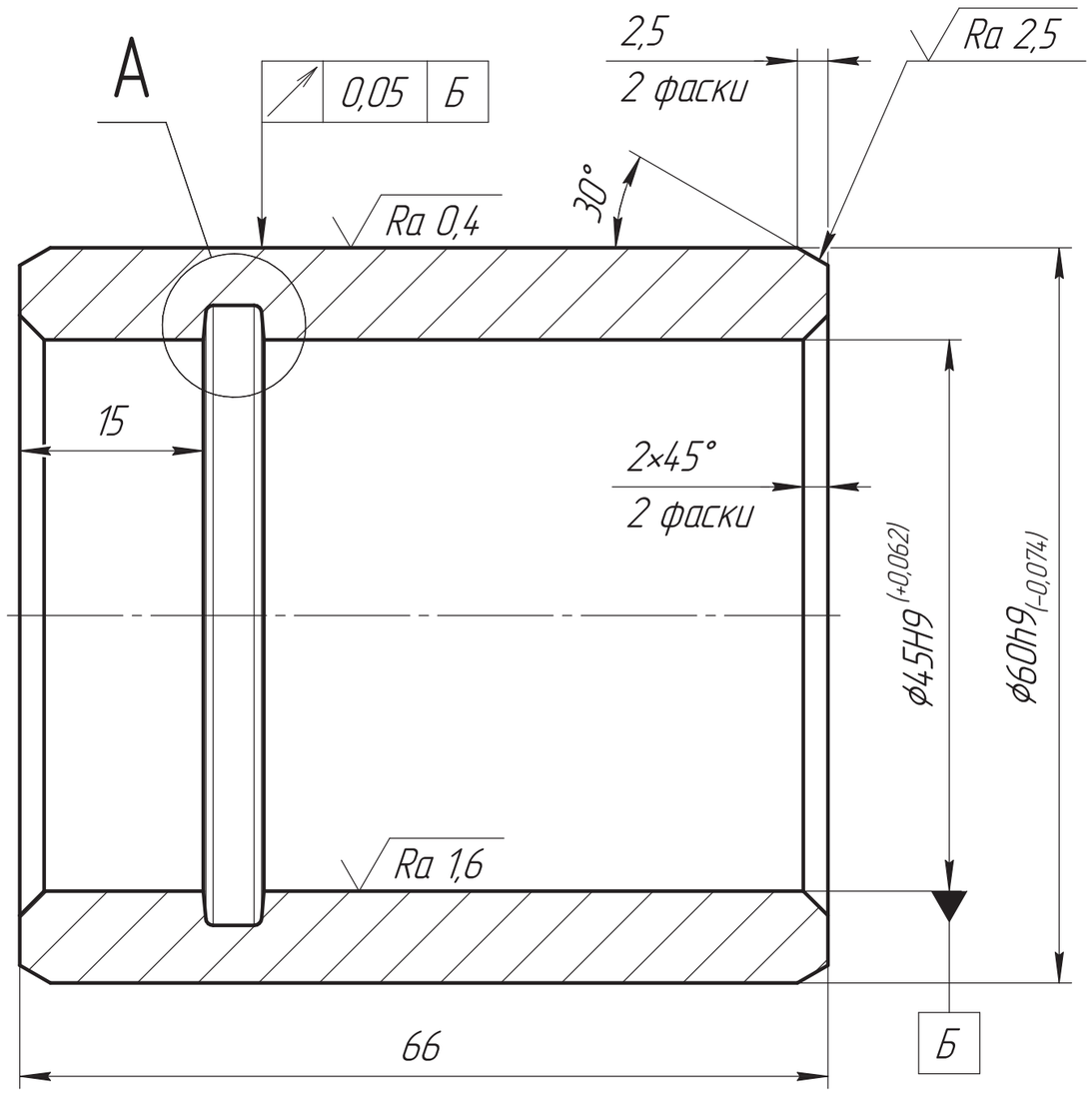

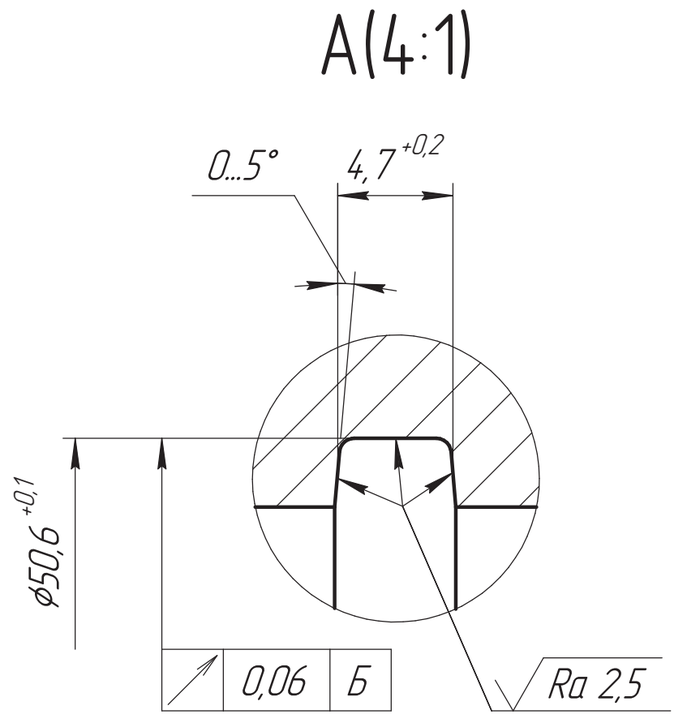

1. 47...52 HRC.
2. * Размеры обеспечить инструментом.
3. Общие допуски по ГОСТ 30893-mK.
4. Острые кромки притупить $0{,}3_{-0{,}2}$ мм.
5. Неуказанные внутренние радиусы скругления R0,6max мм.

ОБ ИЗМЕНЕНИИ
НЕ СООБЩАЕТСЯ

Изм.	Лист	№ докум.	Подп.	Дата
Разраб.		Кунгуров		
Пров.		Кудрявцев		
Т.контр.		Никитин		
Н.контр.		Вашарин		
Утв.		Застрожнов		

ВР/ЛМ.305314.001.001

Втулка

Лит.	Масса	Масштаб
	0,62	2:1

Лист | Листов 1

Сталь 40Х ГОСТ 4543-71

ВИРИАЛ® VIRIAL

Копировал | Формат А3