КП-3-173

Ra1,6 (√)

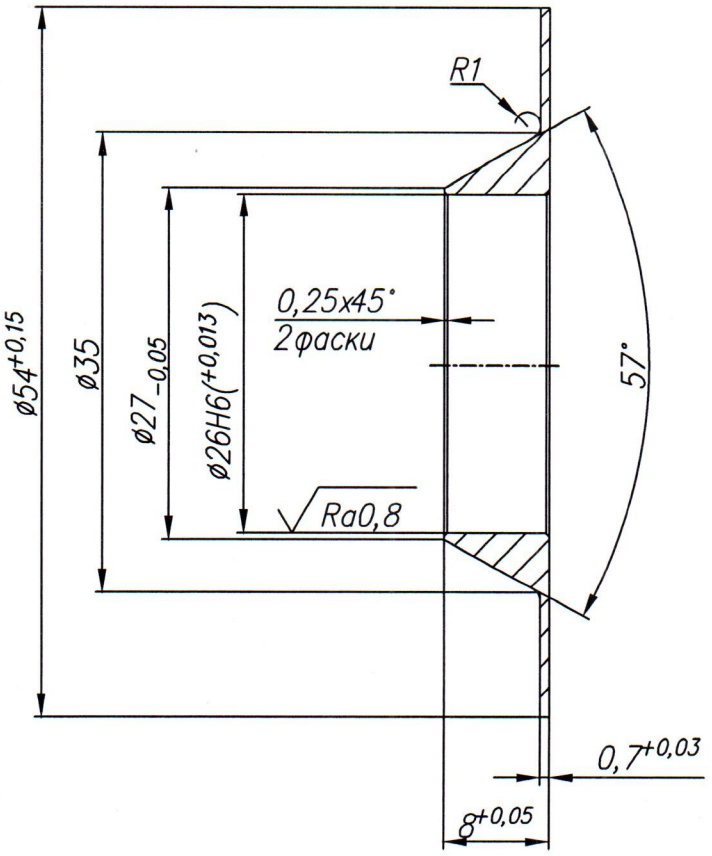

Общие допуски по ГОСТ 30893.1-2002: h14, ±IT14/2.

					КП-3-173		
Изм.	Лист	N докум.	Подп.	Дата	Тарелочка подрезная (Freymatic)	Лит. / Масса / Масштаб	– / 2:1
Разраб.		Колодяжный				Лист / Листов	1
Пров.							
Т. контр.							
Н. контр.					Х12МФ ГОСТ 5950-2000		
Утв.		Изаренков					

Перв. примен. | Справ. N | Подп. и дата | Инв. N дубл. | Взам. инв. N | Подп. и дата | Инв. N подл.

Копировал | Формат А4

Свириденко