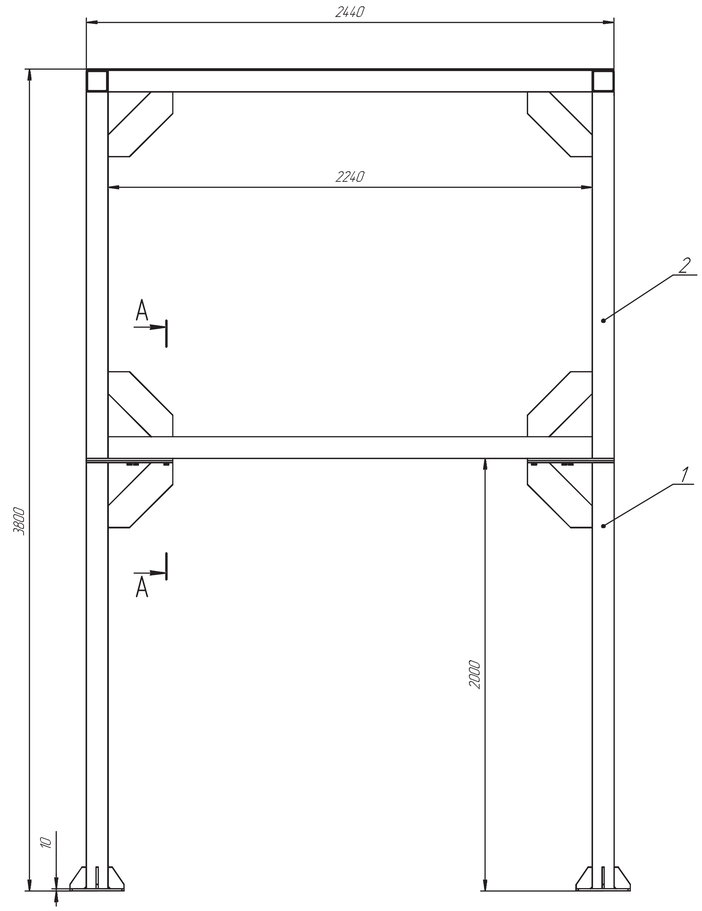

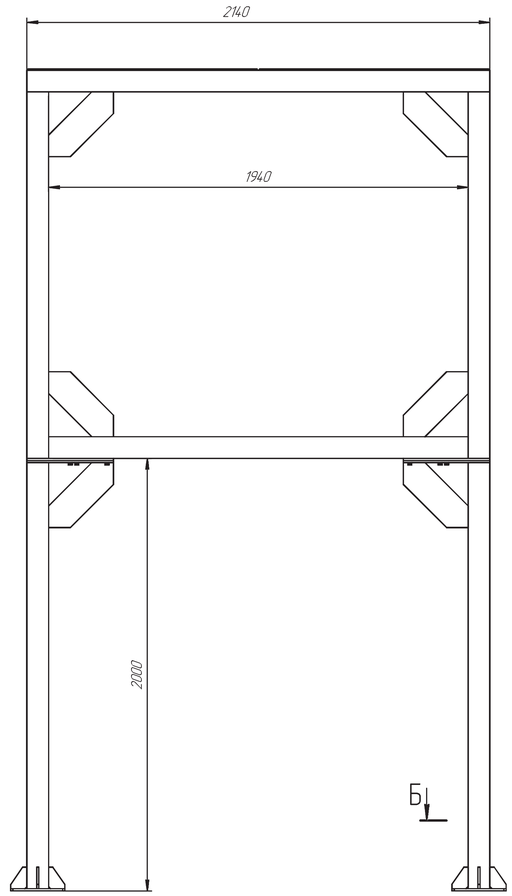

(1:15)

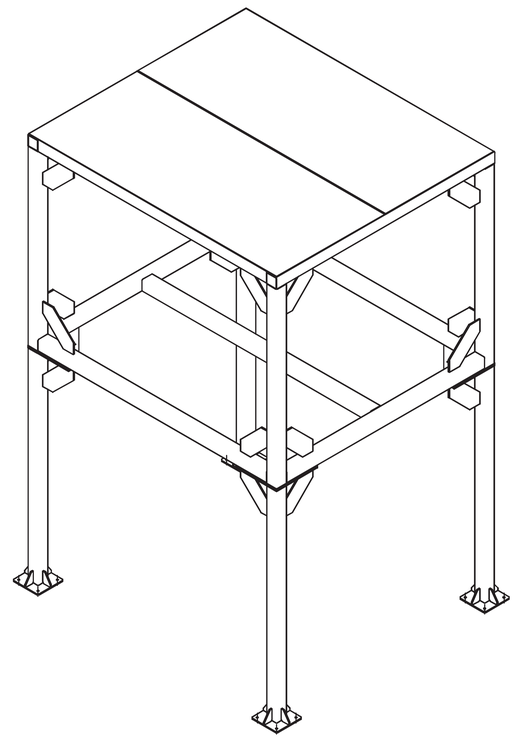

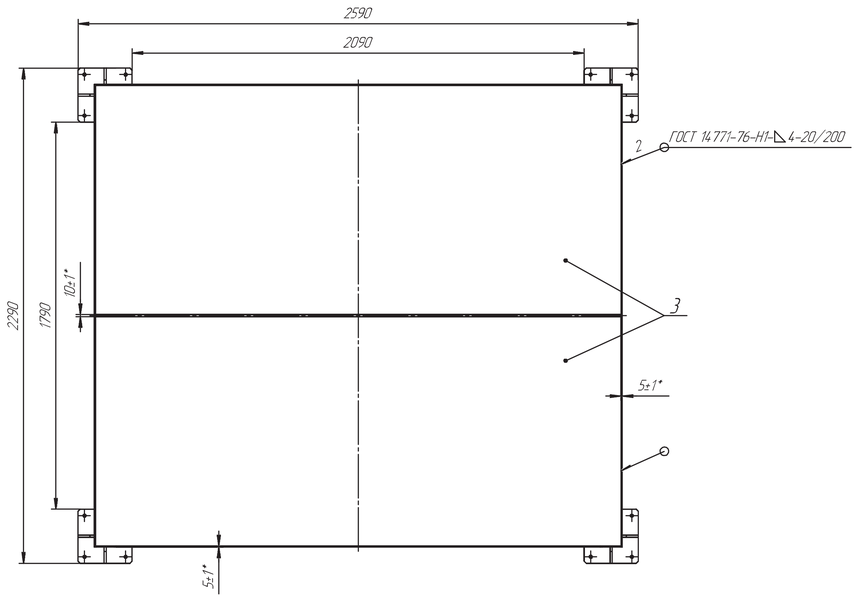

А–А(2:1)
4 места

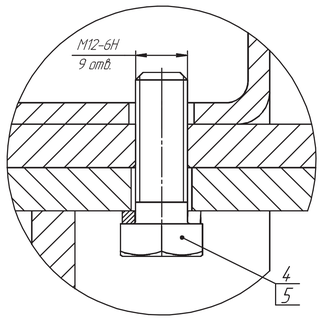

Б–Б(1:2,5)
4 места

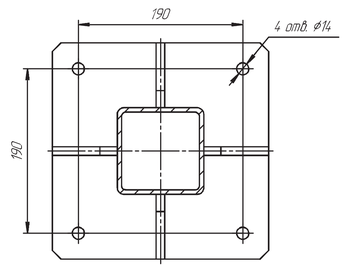

ОБ ИЗМЕНЕНИИ
НЕ СООБЩАЕТСЯ

1. Размеры для справок, кроме отмеченных знаком *.
2. Допускаются другие способы сварки.
3. Выполнить контроль 100% швов сварных соединений методом внешнего осмотра. Не допускаются несплошности и окисление сварного соединения.

Изм.	Лист	№ докум.	Подп.	Дата	ВР/М.301224.002 СБ		
Разраб.		Хлебников		01.03.23	Рама под вентиляционную установку. Сварочный чертеж	Лит.	Масса	Масштаб
Пров.		Кондратьев					1016.33	1:10
Т.контр.		Чикилин				Лист	Листов 1
Н.контр.		Бычатов					
Н.контр.		Безаборин					
Утв.		Аксаренко				Конструкт.	Формат А0

Подп. и дата | Инв. № дубл. | Взам. инв. № | Подп. и дата | Инв. № подл. | Подп. и дата