ВР/ЛМ.681314.038.002

Перв. примен. ВР/ЛМ.681314.038

Справ. №

Ra 3,2

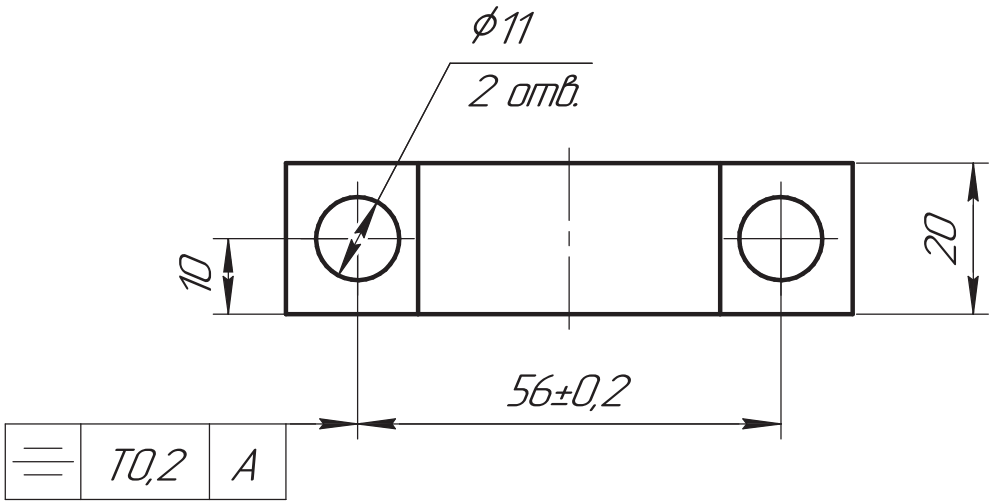

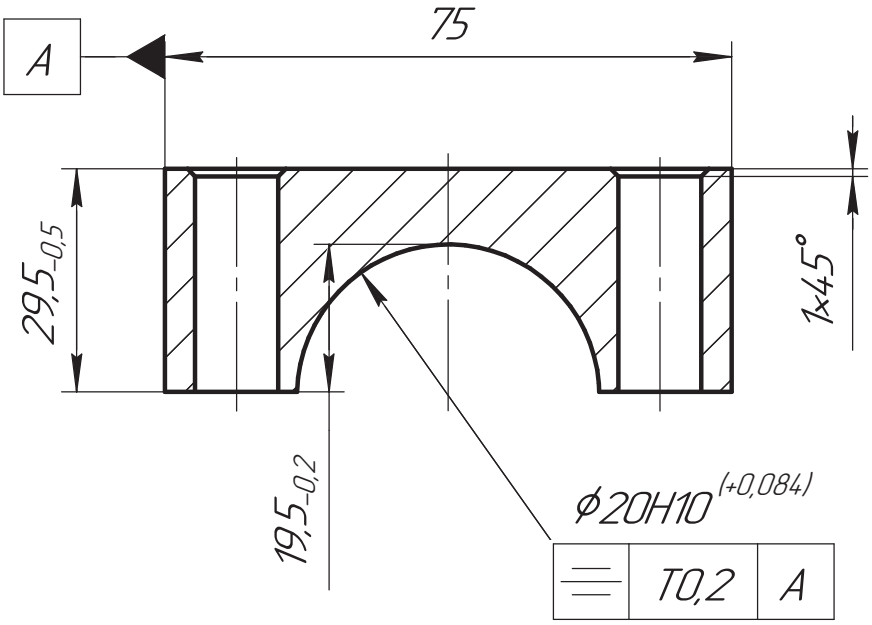

1. Общие допуски ГОСТ 30893.2 – тК.
2. Острые кромки притупить 0,3 мм.

ОБ ИЗМЕНЕНИИ НЕ СООБЩАЕТСЯ

Подп. и дата

Инв. № дубл.

Взам. инв. №

Подп. и дата

Инв. № подл.

Изм.	Лист	№ докум.	Подп.	Дата
Разраб.		Четлахиди		07.04.2022
Пров.		Вашарин		
Т.контр.		Соловьев		
Н.контр.		Кочерга		2022.05.13 15:02:37 +03'00'
Утв.		Застрожнов		

ВР/ЛМ.681314.038.002

Зажим планки основной

Лит.	Масса	Масштаб
	0,07	1:1
Лист	Листов 1	

Д16 ГОСТ 4784-97

ВИРИАЛ VIRIAL

Копировал

Формат А4