ВР/ЛМ.681321.083.004

Ra 6,3 (√)

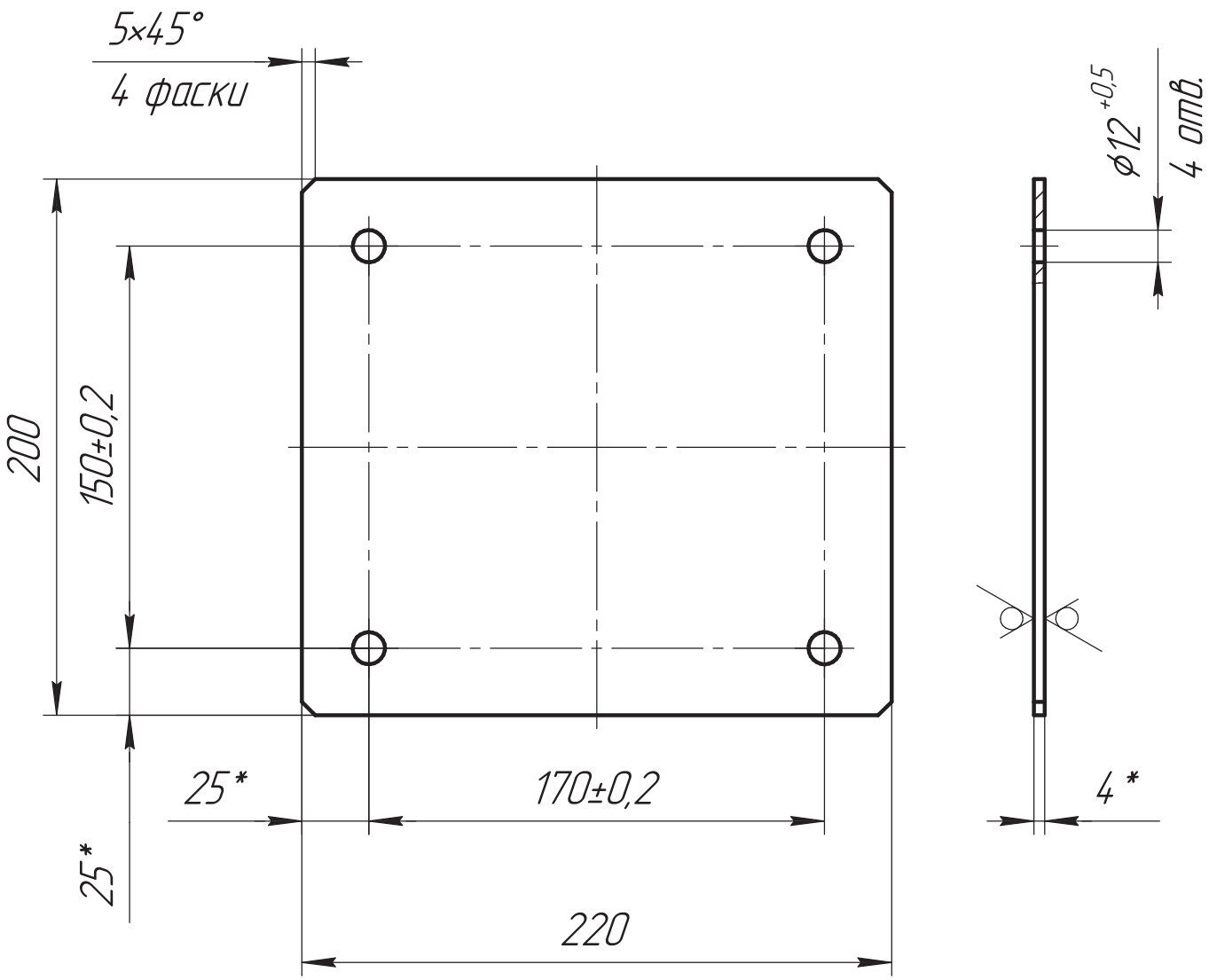

ОБ ИЗМЕНЕНИИ НЕ СООБЩАЕТСЯ

1. * Размеры для справок.
2. Общие допуски по ГОСТ 30893.2 – тК.
3. Острые кромки притупить $0{,}3_{-0{,}2}$ мм.

Изм.	Лист	№ докум.	Подп.	Дата
Разраб.		Поярков		07.07.2026
Пров.		Кудрявцев		
Т.контр.		Никитин		
Н.контр.		Вашарин		
Утв.		Агафонов		

ВР/ЛМ.681321.083.004

Пластина прижимная

Лит.	Масса	Масштаб
	1,37	1:2,5
Лист	Листов 1	

Лист 4,0 ГОСТ 19903-2015 / 12Х18Н10Т ГОСТ 7350-77

ВИРИАЛ VIRIAL

Копировал

Формат А4

Перв. примен. ВР/ЛМ.681321.083

Справ. №

Подп. и дата

Инв. № дубл.

Взам. инв. №

Подп. и дата

Инв. № подл.