ВР/ЛМ.681321.158.003

Перв. примен. ВР/ЛМ.681321.158

Справ. №

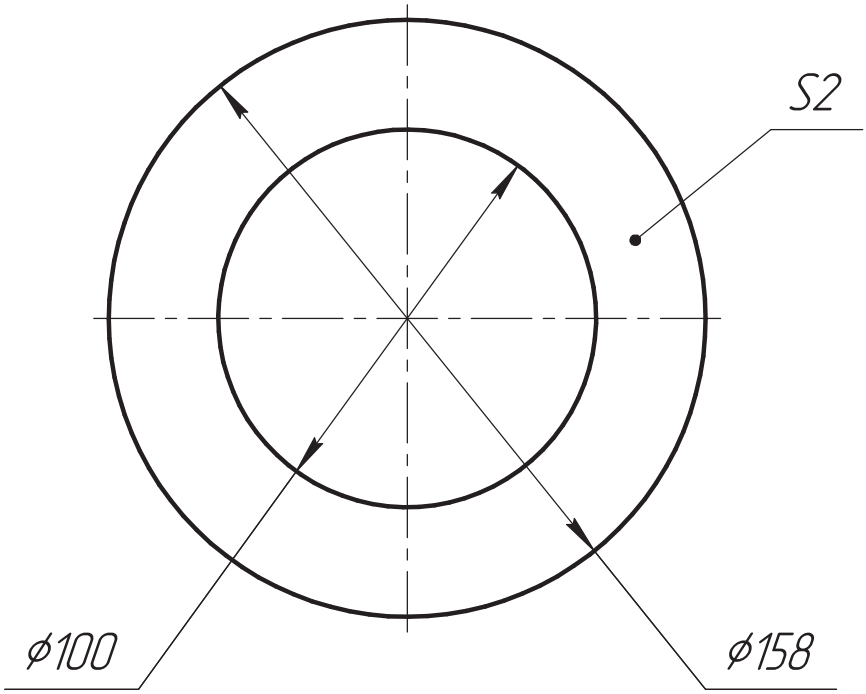

ОБ ИЗМЕНЕНИИ
НЕ СООБЩАЕТСЯ

1. Общие допуски по ГОСТ 30893.2 – mK.
2. Допускается изменение марки материала по согласованию с разработчиком.

Подп. и дата | Инв. № дубл. | Взам. инв. № | Подп. и дата | Инв. № подл.

Изм.	Лист	№ докум.	Подп.	Дата
Разраб.		Поярков		07.07.2026
Пров.		Кудрявцев		
Т.контр.		Никитин		
Н.контр.		Вашарин		
Утв.		Агафонов		

ВР/ЛМ.681321.158.003

Прокладка

Смесь резиновая ИРП-1229
ТУ 38-1051082-86

Лит.	Масса	Масштаб
	0,03	1:2
Лист	Листов 1	

ВИРИАЛ® VIRIAL

Копировал | Формат А4