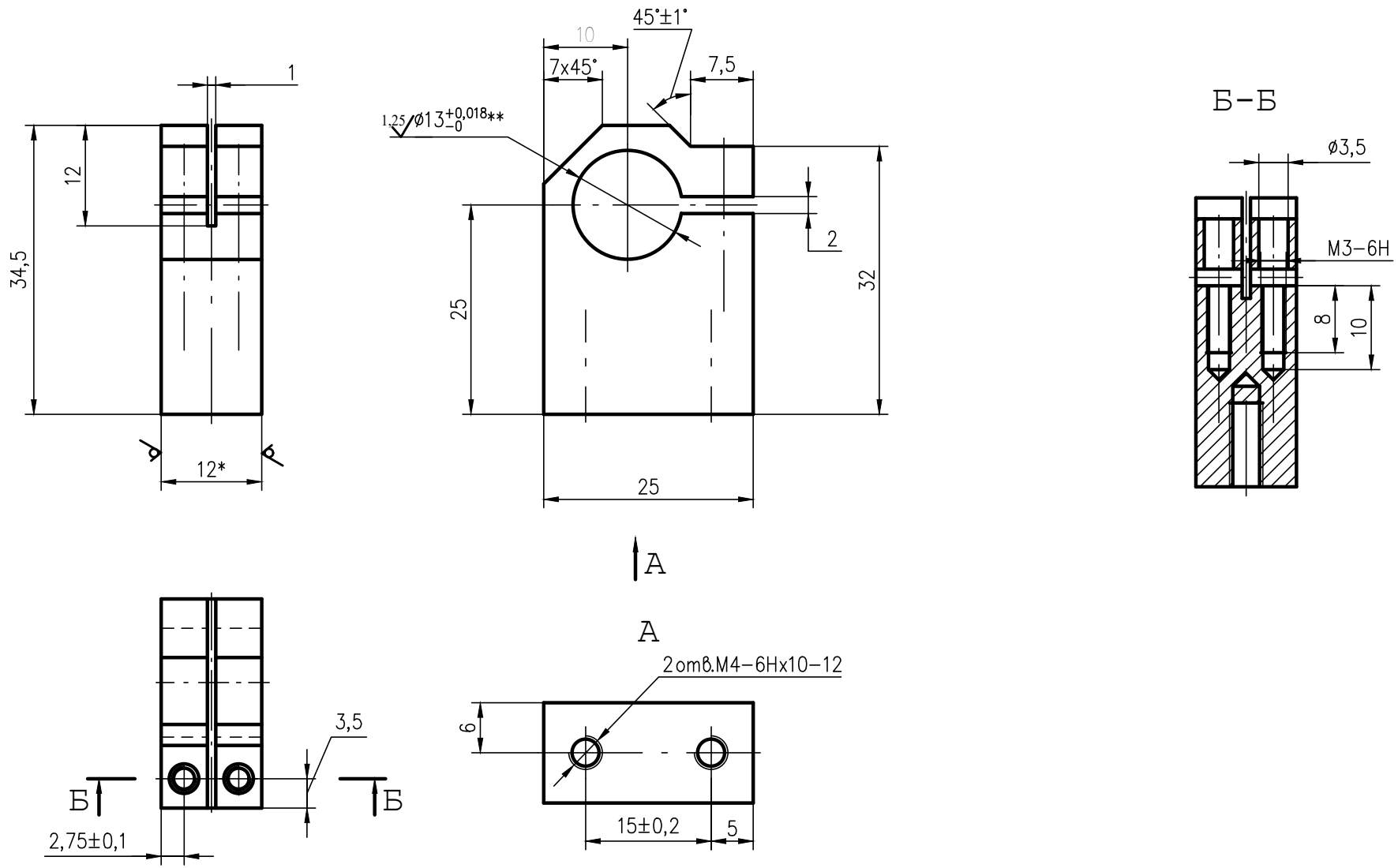

1. *Размер для справок
2. Неуказанные предельные отклонения размеров: H14; h14; $\pm\frac{IT14}{2}$
3. Покрытие: Порошково–полимерное RAL 9005 муар.
4. **Размер после покрытия

					РМ26-03.00.01			
Изм.	Лист	№ докум.	Подпись	Дата	Кронштейн	Лит.	Масса	Масштаб 2:1
Разраб.		Федин				Лист	Листов 1	
Провер.		Федин						
Т. контр.		Архипов						
					Плита Д16.Б.12 ГОСТ 17232-79	ООО "ЭКО-ТЕХ МИКРОЭЛЕКТРОНИКА"		
Н. контр.		Сизов						
Утв.		Подувальцев						

Формат А3