Ra 1.6

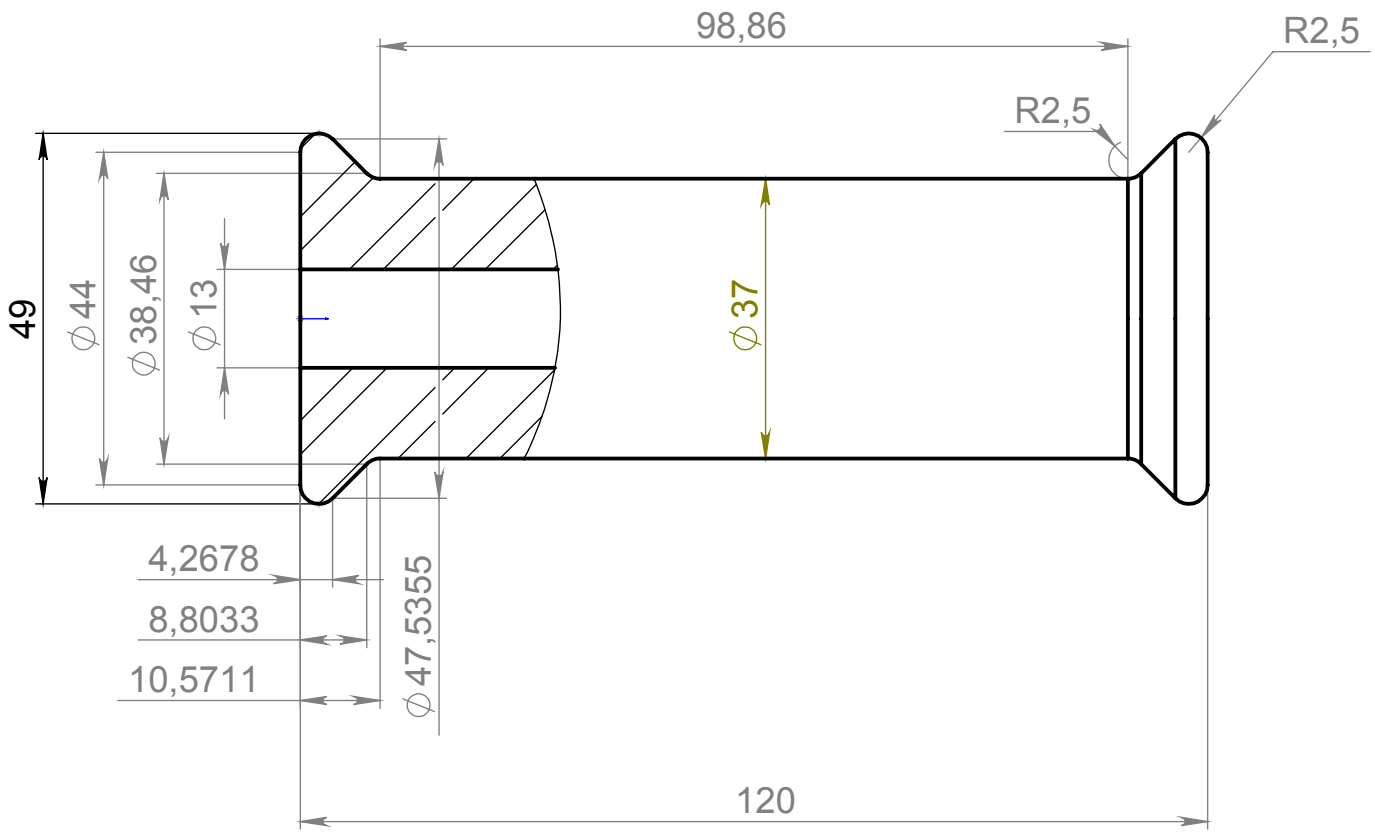

1. Неуказанные предельные отклонения размеров H12, h12, ±IT12/2
2. * Размеры для справок

Наименование	Материал	Беднов Я.И.	Кузин О.Г.
Гиря 2211002	Пруток 08Х18Н10 50мм.		