ЯЛИТ.758531.001

Перв. примен. ЯЛИТ.464522.001

Справ. №

Подп. и дата

Инв. № дубл.

Взам. инв. № 3041/01

Подп. и дата

Инв. № подл. 3041/02

Ra 6,3 (√)

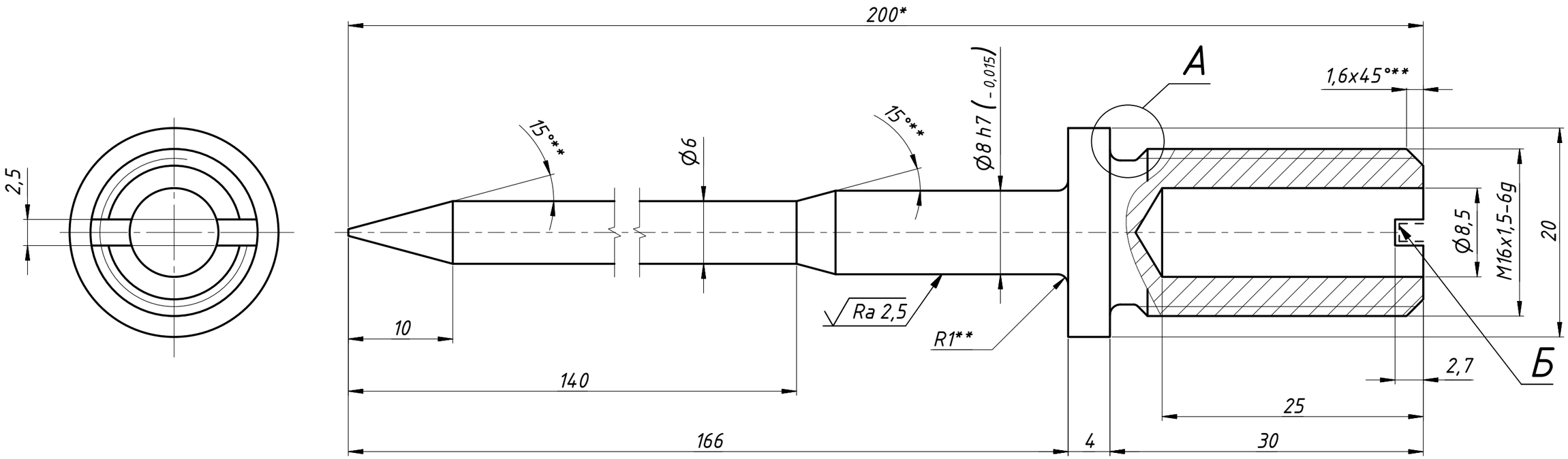

A(10 : 1)

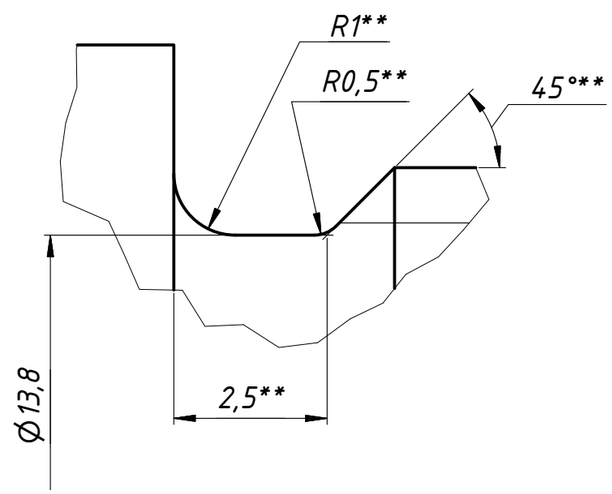

1. Материал-заменитель: сталь 14Х17Н2 ГОСТ 5632-2014.
2. *Размеры для справок.
3. **Размеры обеспеч. инстр.
4. Шероховатость поверхности Б - √Ra 12,5.
5. Остальные ТТ по ОСТ 4Г 0.070.014.

Подписан
ЯЛИТ.464522.001-УЛ

					ЯЛИТ.758531.001			
2	Зам.	ЯЛИТ.00135 2/2	См. УЛ		Штырь	Лит.	Масса	Масштаб
Изм.	Лист	№ докум.	Подп.	Дата		0	0,081	2,5 : 1
Разраб.		См. УЛ				Лист	Листов 1	
Пров.		См. УЛ						
Т. контр.		См. УЛ						
					Сталь 20Х13 ГОСТ 5632-2014			
Н. контр.		См. УЛ						
Утв.		См. УЛ						