Р275.1110238

Ra12,5 (√)

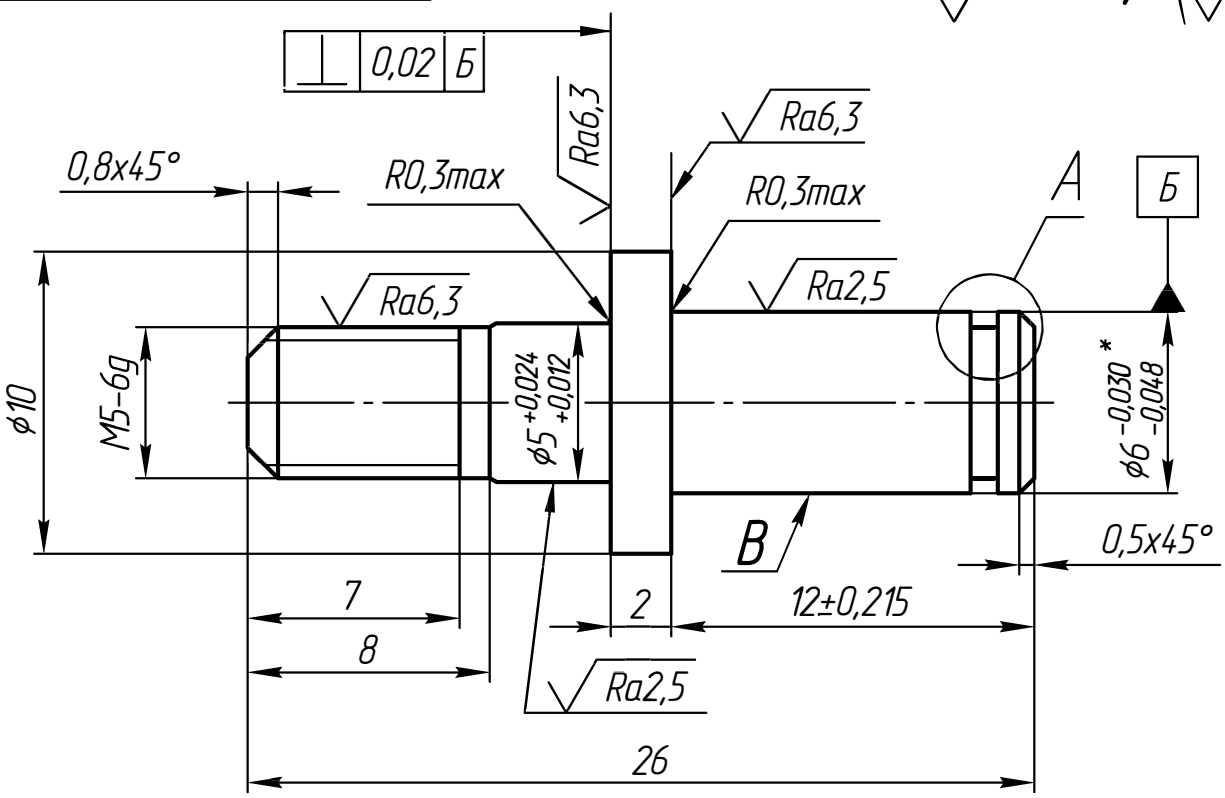

A(20:1)

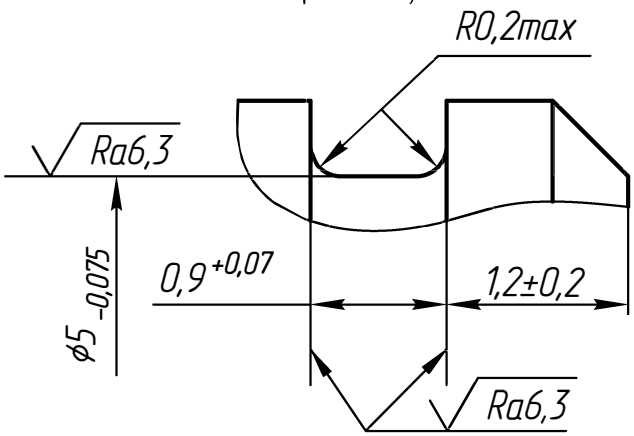

1. Нитроцементировать h 0,2...0,4 мм; 40...46 HRC, твердость замерять на поверхности В.
2. * Размер после покрытия.
3. Общие допуски по ГОСТ 30893.2-mK.
4. Покрытие: Хим.Окс.прм.

Изм.	Лист	№ докум.	Подп.	Дата
Разраб.		Антошин		
Пров.		Овчинников		
Т.контр.				
Нач. отд.		Хрящёв		
Н.контр.				
Утв.				

Р275.1110238

Палец поводка рейки

Лит.	Масса	Масштаб
		4:1
Лист	Листов 1	

Сталь 20 ГОСТ 1050-88

Подп. и дата | Инв. № дубл. | Взам. инв. № | Подп. и дата | Инв. № подл.

Копировал | Формат А4