Ra 6,3 (√)

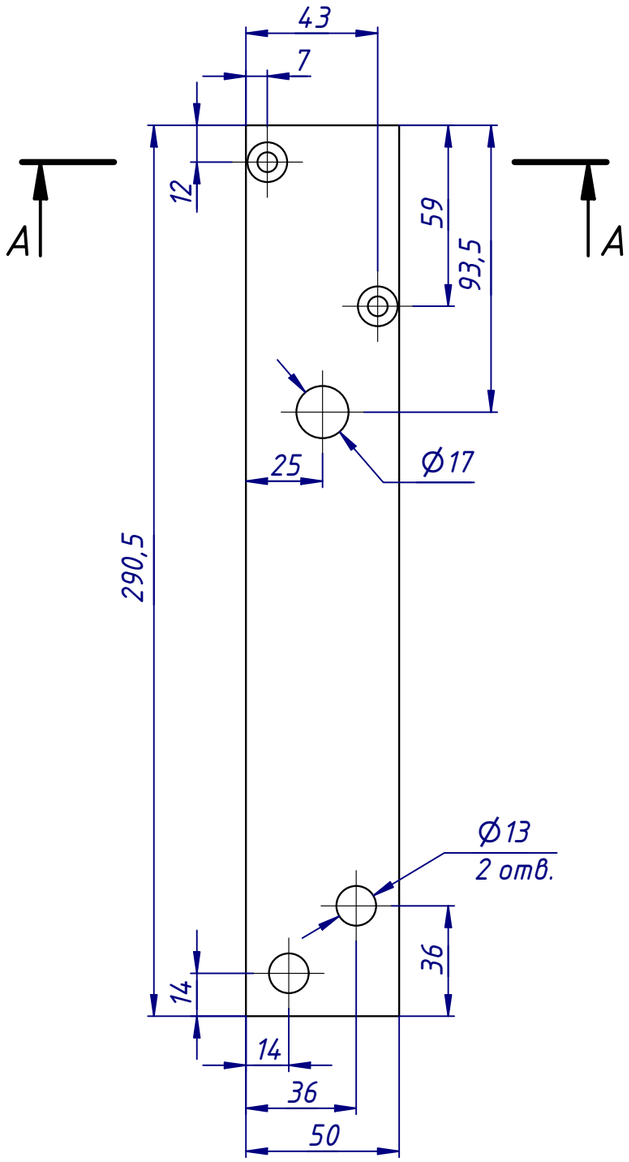

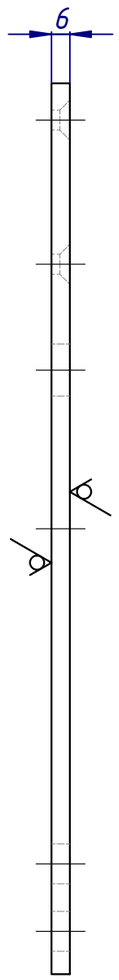

А–А (1 : 1)
(2 места)

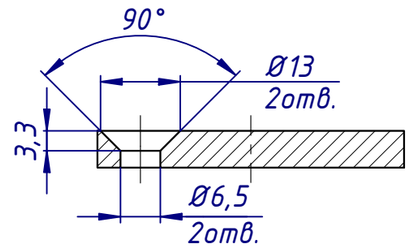

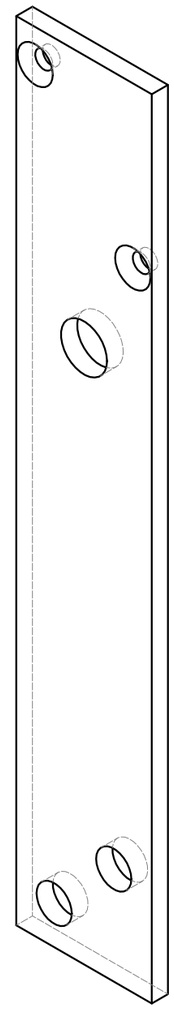

1. *Размер для справок.
2. На всех отверстиях сделать зенковку 0,5х45°.
3. Неуказанные предельные отклонения размеров H12, h12, ±IT12/2.
4. Неуказанные размеры по **В-ТПЕД-Н Шина сборная 2.dxf**.

Изм.	Лист	№ докум.	Подп.	Дата	В-ТПЕД-Н Шина сборная 2	Лит.	Масса	Масштаб
Разраб.		Мокров		01.08.2022			0,226 кг	1 : 2
Пров.						Лист 1	Листов 1	
Т. контр.								
Нач.отд.					Шина АД31Т 50х6х6000 ГОСТ 15176-89	ООО "Селтика"		
Н. контр.								
Утв.		Смолькин						

Площадь поверхности: **33024 мм^2**

Формат А3