ЮКИА.721397.003

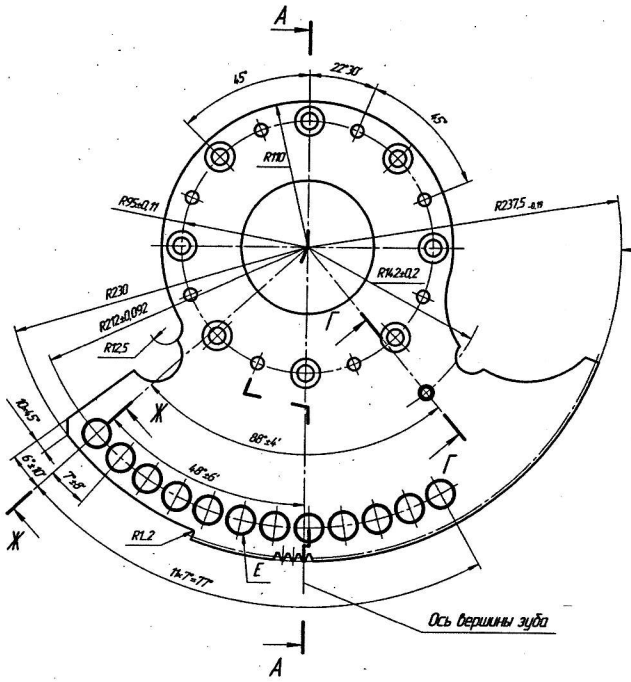

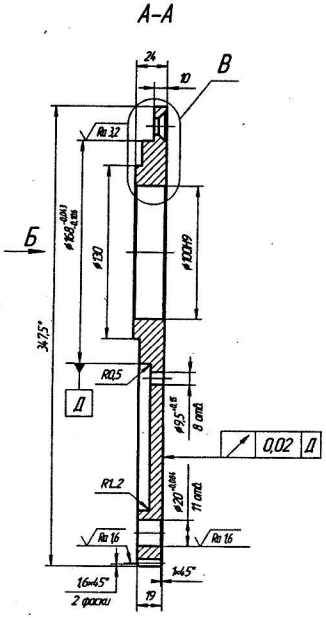

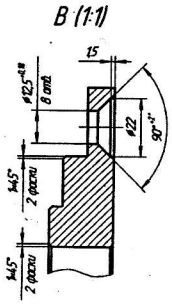

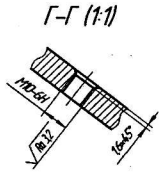

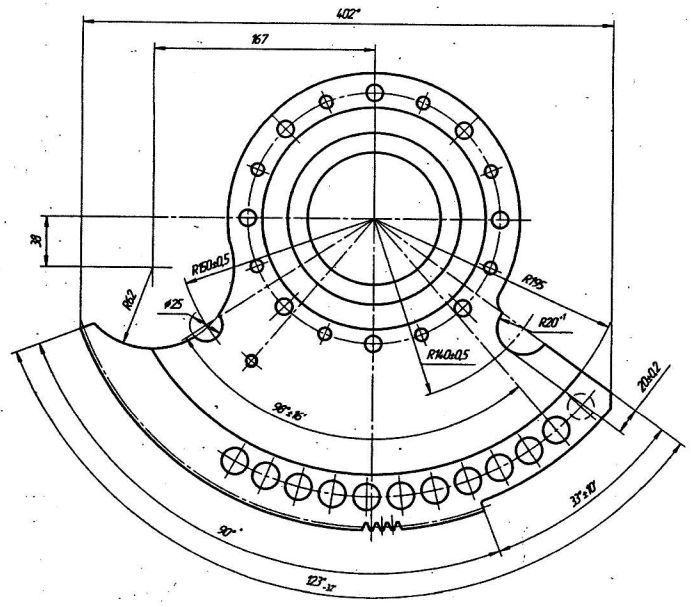

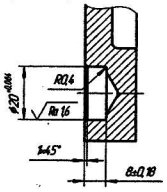

√Ra 6,3 (√)

Модуль	m	2,5
Число зубьев секторного зубчатого колеса	z	188
Нормальный исходный контур	–	ГОСТ 13755-81
Коэффициент смещения	x	0
Степень точности по ГОСТ 1643-81	–	8-8
Толщина зуба по хорде	$\overline{S}_1$	$3,47^{-0,146}_{-0,200}$
Измерительная высота до хорды	$\overline{h}_1$	1,87
Делительный диаметр	d	470
Число зубьев сектора	–	47
Обозначение чертежа сопряженного зубчатого колеса		ЮКИА.721312.001

ЮКИА.721397.003-01 – зеркальное отражение
Остальное – см. ЮКИА.721397.003

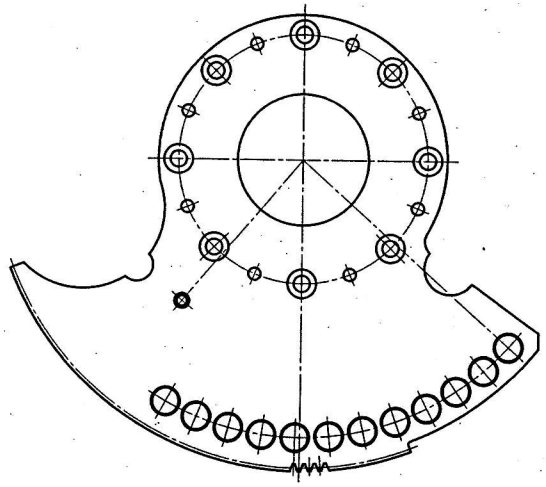

1. Вепоть II группы ОСТ 5.9287-78 27,0...32,0 HRC$_э$.
2. *Размеры для справок.
3. Неуказанные предельные отклонения размеров: h14, h14, ±IT14/2.
4. Предельные отклонения центрального угла между осями двух любых отв. Е ±4'.
База – поверхность Д.
5. База при замере целевых размеров, кроме фасок – поверхность Д.
6. Покрытие Кд21.хр.
7. Остальные ТТ по ЮКИА.370440.001.

								1808	
								ЮКИА.721397.003	
Ч.	Зам.	ЮКИА.3106	Зам.	Инв.№ подл.	Подп. и дата	Взам. инв.№			
Разраб.		М. Ефимов					Лит.	Масса	Масштаб
Провер.		Литвинов						7,33	1:2
Пров.		Сторожев					Лист	Листов 1	
Т.контр.		Андреев							
Н.контр.		Сторожев							
Утв.		Романцев							

Сектор зубчатый

Сталь 30ХГСА ГОСТ 4543-71

КБ Машиностроения