ДМЕА-4.111.801

Ra 2,5 (√)

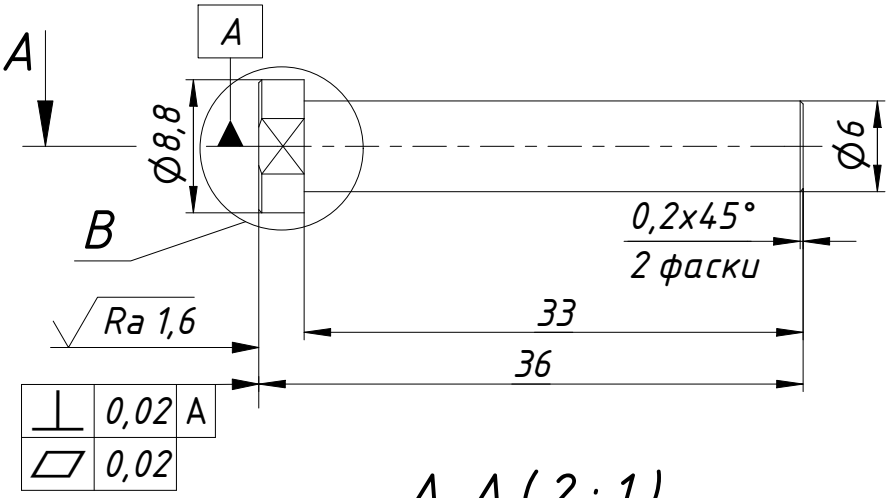

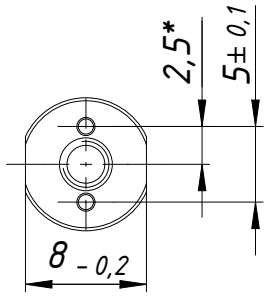

A–A (2 : 1)

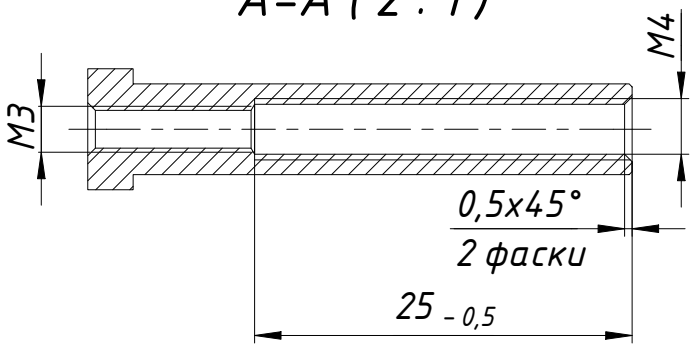

B (4 : 1)

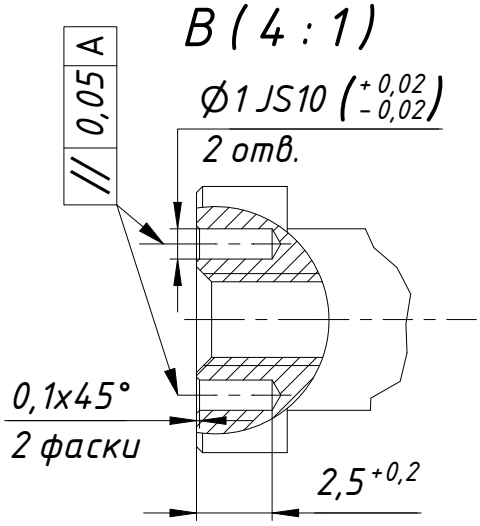

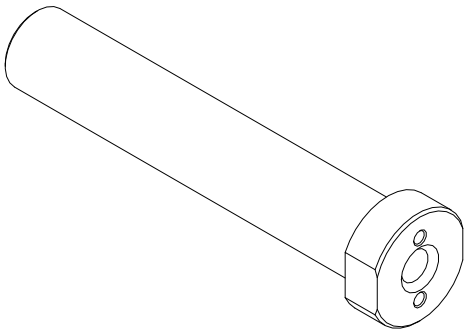

1. *Размеры для справок.
2. Общие допуски по ГОСТ 30893.1:H12;h12;± $\frac{IT12}{2}$.
3. Общие допуски на угловые размеры и притупленные кромки по ГОСТ30893.1-т.
4. Острые кромки притупить.
5. Допускается замена материала на 12Х18Н10Т.

					ДМЕА-4.111.801		
Изм.	Лист	№ докум.	Подп.	Дата	Шток	Лит.	Масса: 0,007 / Масштаб: 2 : 1
Разраб.		Дырив А.М.				Лист	Листов 1
Пров.							
Т. контр.							
Нач.отд.					Круг 10-В ГОСТ 2590-71 / 10Х17Н13М2 - ГОСТ 5949-75	ООО "Либротех"	
Н. контр.							
Утв.							

Перв. примен. | Справ. № | Подп. и дата | Инв. № дубл. | Взам. инв. № | Подп. и дата | Инв. № подл.

Дата печати 01.08.2022 | Копировал | Формат А4