ДМЕА-4.112.005

Ra 3,2 (√)

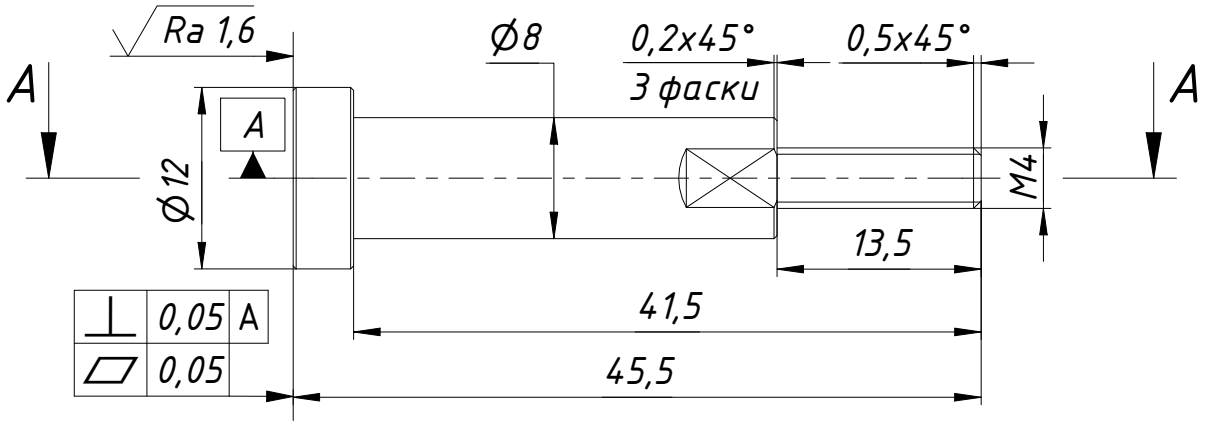

А-А (2 : 1)

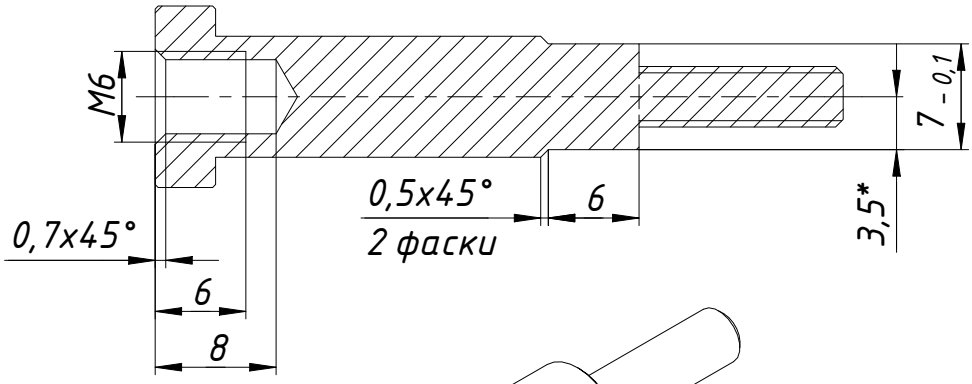

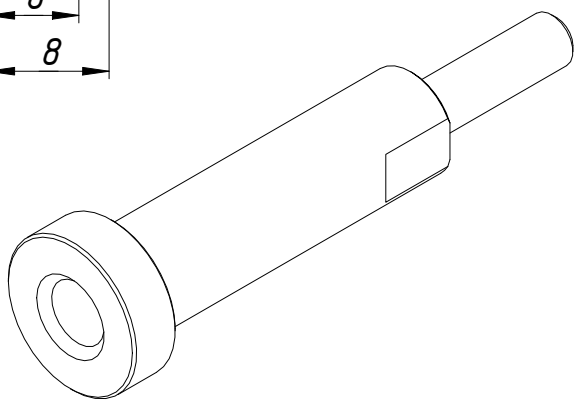

1. *Размеры для справок.
2. Общие допуски по ГОСТ 30893.1:H12;h12;± $\frac{IT12}{2}$.
3. Общие допуски на угловые размеры и притупленные кромки по ГОСТ30893.1-т.
4. Острые кромки притупить.

					ДМЕА-4.112.005		
Изм.	Лист	№ докум.	Подп.	Дата	Ось датчика силы	Лит. / Масса	Масштаб
Разраб.		Дырив				0,015	2 : 1
Пров.							
Т. контр.						Лист	Листов 1
Нач.отд.					Круг 15-В ГОСТ 2590-71 / 12Х18Н10Т - ГОСТ 5949-75	ООО "Либротех"	
Н. контр.							
Утв.							

Перв. примен. | Справ. № | Подп. и дата | Инв. № дубл. | Взам. инв. № | Подп. и дата | Инв. № подл.

Дата печати 09.08.2022 | Копировал | Формат А4