ДМЕА-4.114.001-01

Ra 2,5 (√)

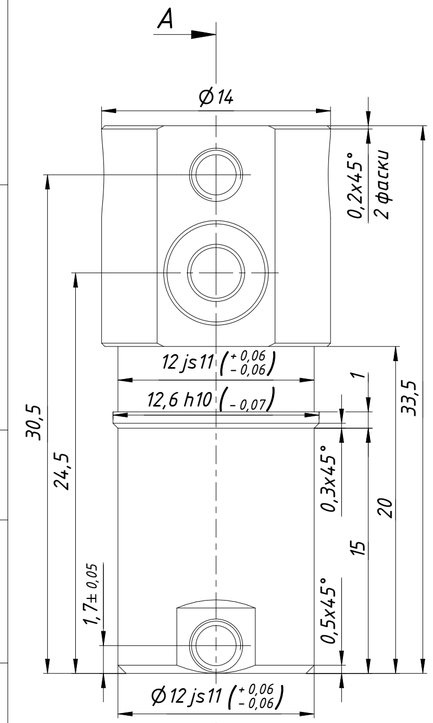


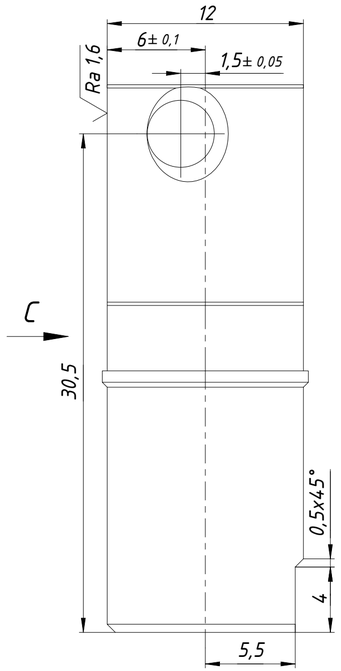


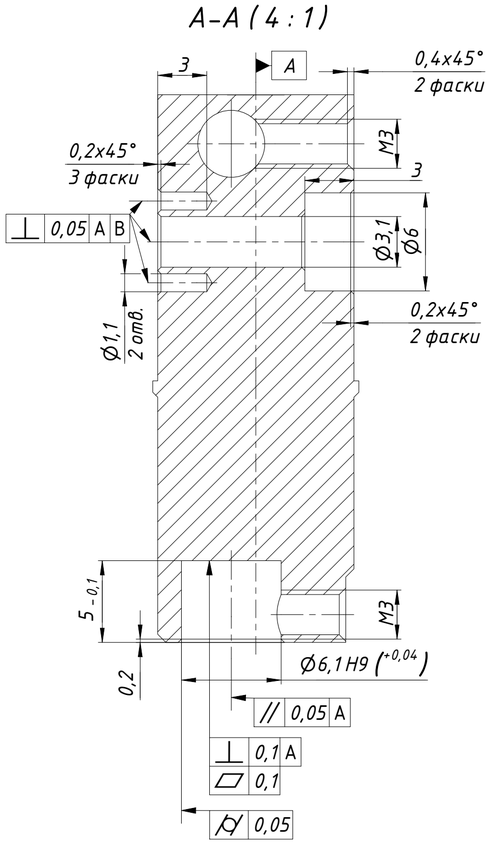


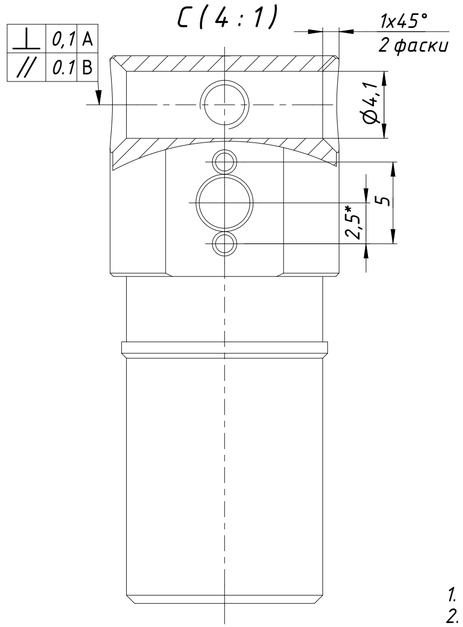


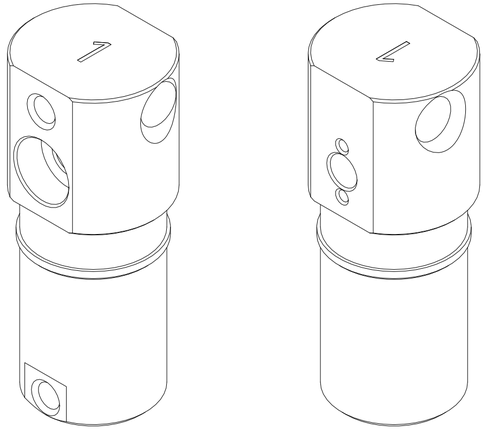

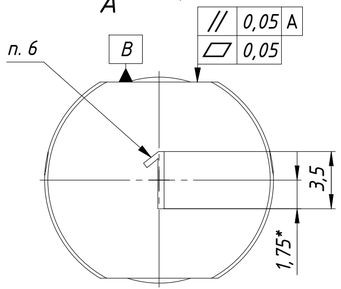


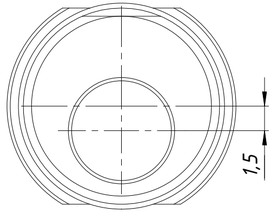


1. *Размеры для справок.
2. Общие допуски по ГОСТ 30893.1:H12;h12;± $\frac{IT12}{2}$.
3. Общие допуски на угловые размеры и притупленные кромки по ГОСТ30893.1-т.
4. Острые кромки притупить.
5. Допускается замена материала на 12Х18Н10Т.
6. Лазерная гравировка порядкового номера в комплекте, шрифт Open Sans, высота 3,5 мм.

| | | | | | | | | |
|---|---|---|---|---|---|---|---|---|
| | | | | | ДМЕА-4.114.001-01 | | | |
| Изм. | Лист | № докум. | Подп. | Дата | Держатель шара | Лит. | Масса | Масштаб |
| Разраб. | | Дыриб А.М. | | | | | 0,029 | 4 : 1 |
| Пров. | | | | | | Лист | Листов | 1 |
| Т. контр. | | | | | | | | |
| Нач.отд. | | | | | Круг 16-В ГОСТ 2590-71 / 10Х17Н13М2 - ГОСТ 5949-75 | ООО "Либротех" | | |
| Н. контр. | | | | | | | | |
| Утв. | | | | | | | | |

Перв. примен. | Справ. № | Подп. и дата | Инв. № дубл. | Взам. инв. № | Подп. и дата | Инв. № подл.

Дата печати 01.08.2022 | Копировал | Формат А4х3